55 more than YEARS OF EXPERIENCE

MADE IN ITALY

MIVAL®

Valvole industriali - Industrial valves

MIVAL OLTRE 55 ANNI DI ESPERIENZA

Mival è un'azienda italiana di produzione di valvole industriali fondata nel 1967, specializzata nelle valvole a flusso avviato esenti da manutenzione, valvole di regolazione, valvole di ritegno e filtri. Grazie alla fiducia accordata dai clienti e ai costanti aggiornamenti tecnologici e produttivi, basati sulla ricerca, sviluppo e formazione tecnica, Mival è cresciuta negli anni collocandosi tra i principali produttori Europei, mantenendo comunque negli anni la caratteristica dell'impresa familiare.

Collaborando con ogni realtà industriale, dalla piccola azienda alla grande multinazionale, propone prodotti altamente performanti e affidabili. Mival vanta una rete di vendita capillare in tutta Italia ed è ben conosciuta in Europa dove ha almeno un distributore per nazione con un consistente magazzino. Fornisce inoltre abitualmente rivenditori di almeno 30 nazioni nel resto del mondo, dal Nord Africa, al Medio Oriente, Asia, fino al Sud Est Asiatico.

Con 55 anni di esperienza alle spalle garantisce una consulenza globale al fine di affiancare il cliente nella scelta della migliore soluzione adatta alle sue esigenze e un supporto tecnico e commerciale dedicato ad ogni tipo di prodotto.

Mival is an Italian manufacturer of industrial valves founded in 1967, specialized in maintenance-free streamlined flow valves, regulating valves, check valves and strainers. Thanks to the trust given by customers and the constant technological and production updates, based on research, development and technical training, Mival has grown over the years placing itself among the main European producers, remaining a family business.

Collaborating with any industrial reality, from the small company to the large multinational, it offers high-performance and reliable products. Mival has a widespread sales network throughout Italy and is well known in Europe where it has at least one distributor per nation with a considerable warehouse. It also supplies dealers of about 30 countries all over the world, from North Africa, to the Middle East, Asia, to South East Asia.

Thanks to its 55 years of experience, Mival supports its customers in choosing the best solution for their needs, and gives the best technical and commercial support for each type of product.

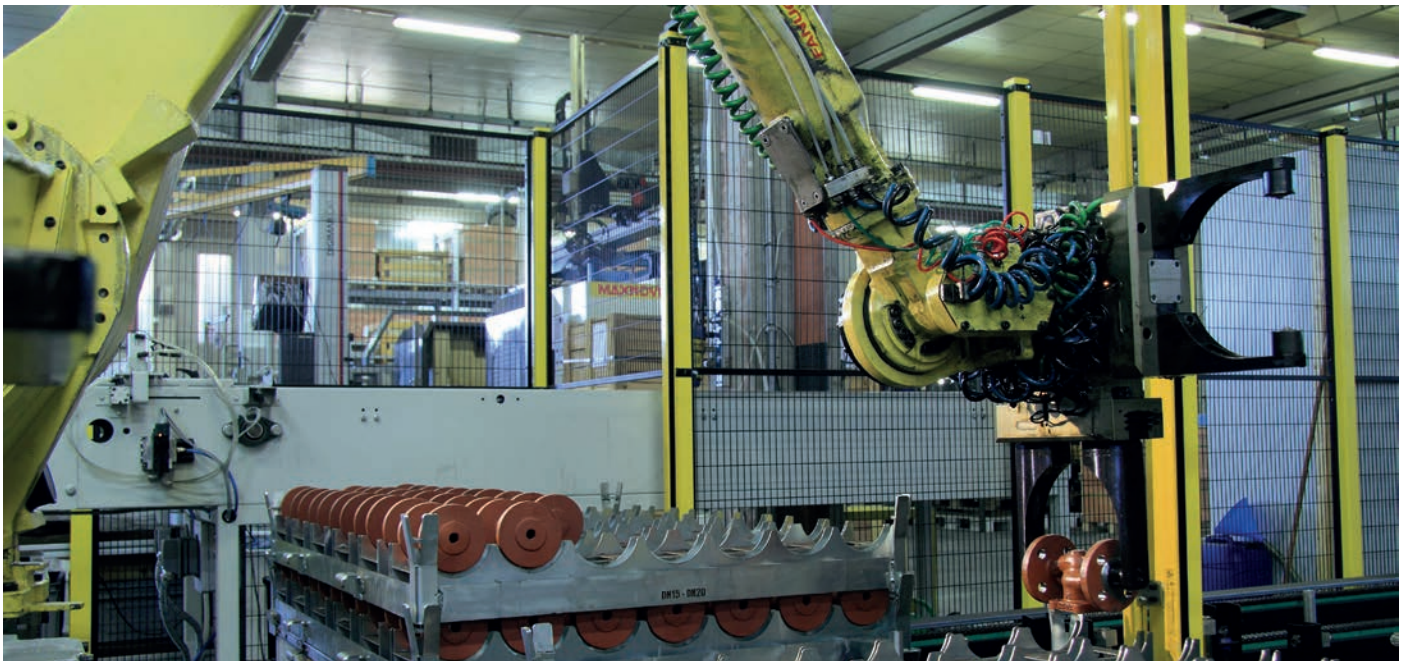

MIVAL:
Esperienza, innovazione, dinamismo e rispetto per l'ambiente nella produzione di valvole industriali

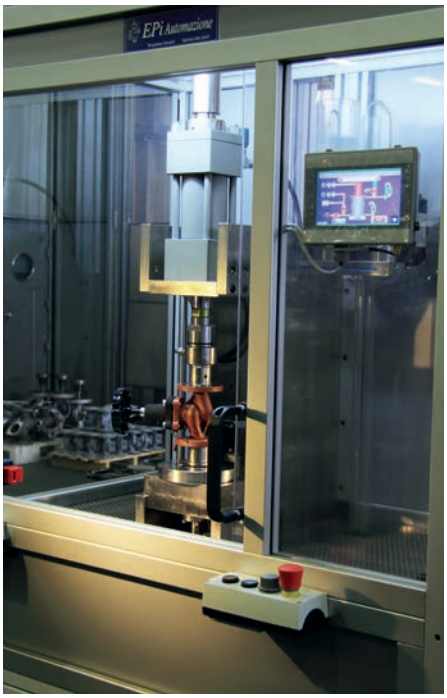

MIVAL:
Experience, innovation, dynamism and respect for the environment in the industrial valves production

TÜV NORD Certification

Acknowledgement of Receipt

Equipment and protective systems intended for use in potentially explosive atmospheres. **Directive 94/9/EC**

for the equipment:	Valves for Industrial Systems
type:	Art. 50-60 Art.51-53-54 Art. 55-56-57 Art. 61-63-64 Art. 150-153-154 Art. 265-266-266_25 Art. 267-268-501-502 Art. 328-330-331-340-341 Art.335-338 Art. 346-347 Art. 500-503 Art. 2010 Art. 2012
of the manufacturer:	MIVAL S.r.l.
Address:	Via Melzi D'Eril, 26 20154 Milano Italy
Deposit number:	35157994
Date of issue:	2015-02-27
Forwarded technical documents:	with letter of 2015-02-27 consisting of 1 folders

According to the conformity assessment procedure as per Directive 94/9/EC, Chapter II, Article 8, Paragraph (1), Letter b, Passage ii) the manufacturer forwarded technical documents for storage purposes acc. to Annex VIII, Number 3 of the Directive for the above mentioned product.

The TÜV NORD CERT GmbH, notified body No. 0044 in accordance with Article 9 of the Council Directive of the EC of March 23, 1994 (94/9/EC) the receipt of these documents.

The documents are stored until 2025-02-27 (10 years) and afterwards by request of the manufacturer either kept further, sent back or destroyed.

TÜV NORD CERT GmbH, Langemarckstraße 20, 45141 Essen, notified by the central office of the countries for safety engineering (ZLS), ident. Nr. 0044, legal successor of the TÜV NORD CERT GmbH & Co. KG Ident. Nr. 0032

The head of the notified body

Schwa...

Hanover office, Am TÜV 1, 30519 Hannover, Fon: +49 511 9986 1455, Fax +49 511 9986 1590

Certificato ATEX 2014/34/EU
Certificate ATEX 2014/34/EU

ZERTIFIKAT ◆ CERTIFICATE ◆ СЕРТИФИКАТ ◆ CERTIFICADO ◆ CERTIFICAT

TÜV SÜD Industrie Service

CERTIFICATE

The Certification Body of
TÜV SÜD Industrie Service GmbH,
a Notified Body of the Pressure Equipment Directive (PED),

certifies that

MIVAL S.r.l.
Via Montecastello, 53
13037, Serravalle Sesia (VC), Italy

implemented, operates and maintains a quality assurance system as described in the Pressure Equipment Directive 2014/68/EU Annex III, Module H

for the scope of

Design and manufacture of valves made of cast iron PN 16 up to DN 200, nodular cast iron PN 16 up to DN 300, PN 25 up to DN 200, carbon steel and stainless steel PN 25/PN 40 up to DN 250, types: bellow sealed globe valves, traditional globe valves, combo, check and gate valves, butterfly valves and strainers

The audit with the report number Q-I-PED-275283-740-2020 proves that the quality assurance system fulfils the PED requirements.

The manufacturer is authorized to provide the pressure equipment produced within the scope of the assessed quality assurance system with the following Notified Body number:

CE 0036

Certificate No.: DGR-0036-QS-949-20
valid until January 14th, 2023
provided that annual surveillance audits have been performed successfully

Filderstadt, January 22nd, 2020

Martin John
Notified Body No.: 0036

TÜV SÜD Industrie Service GmbH
Westendstraße 199
80686 München
Germany

Tel.: +49 711 70 05 289
Fax: +49 711 70 05 582
e-mail: martina.john@tuv-sued.de

TÜV SÜD Industry Services · PED-QA-Certification Body · Germany

Certificato Pressure Equipment Directive 2014/68/EU
Certificate Pressure Equipment Directive 2014/68/EU

CERTIFICATE

At the request of MIVAL S.r.L
we hereby certify that the
control valves

made by

MIVAL S.r.l.
Via Montecastello, 53
I-13037 Serravalle Sesia Fraz.Bornate (VC)

has been tested and accepted according to TA-Luft VDI 2440.
Details could be taken from the
corresponding test report P28101018.

Basis:

First General Administrative Order of the Federal Pollution Control Act
(Technical Instructions for Air Pollution Control - TA Luft), Section 5.2.6.3 in
conjunction with VDI 2440 Section 3.3.1.4

Product description:

ART 61 -Globe valve EN GJL DN 15-200 PN 16 with metal bellow , external screw-
ART 63 -Globe valve EN GJS 400 18 LT DN 15-150 PN 25 with metal bellow, external screw
ART 64 -Globe valve EN GJS 400 18 LT DN 15-300 PN 16, with metal bellow,external screw
ART 51 -Globe valve EN GJL 250 DN 15-200 PN 16, with metal bellow, internal screw
ART 53 -Globe valve EN GJS 400 18 LT DN 15-150 PN 25, with metal bellow, internal screw
ART 54 -Globe valve EN GJS 400 18 LT DN 15-250 PN 16, with metal bellow, internal screw
ART 346 -Globe valve 1.0619 DN 15-250 PN25/40, with metal bellow, external screw
ART 356 -Globe valve WCB DN 50 ANSI 150, with metal bellow, external screw
ART 347 -Globe valve 1.4408 DN 50-250 PN 25/40, with metal bellow, external screw

Milan, 18.03.2011

Test Laboratory

TÜV Rheinland Italia S.r.l
Via Matteo, 10
I- 20013 Pogliano Milanese (MI)

A. Fichera

www.tuv.com

TÜVRheinland®
Precisely Right.

Certificato TA-Luft (VDI 2440)
Certificate TA-Luft (VDI 2440)

ITALCERT

CERTIFICATO N° 006SGQ07
CERTIFICATE N° 006SGQ07

Si certifica che il
This is to certify that

Sistema di Gestione per la Qualità
Quality Management System

messo in atto da
implemented by

MIVAL S.r.l.
Via Melzi d'Eril, 26 - IT 20154 MILANO (MI)

nella Sede Operativa di
Operative Unit
Via Monte Castello, 53 - IT 13037 SERRAVALLE SESIA (VC)

è conforme alla norma
is in compliance with the standard

UNI EN ISO 9001-2015 (ISO 9001-2015)

per i seguenti Processi
concerning the following kinds of Processes

Progettazione, produzione e commercializzazione di valvole per impianti industriali con e senza manutenzione
Design, production and marketing of valves for industrial installations with and without maintenance

L'AMMINISTRATORE DELEGATO
MANAGING DIRECTOR

Dr. Ing. Roberto Cuoletto

Data di Emissione	Data di Rinnovo	Data di Scadenza
1995-05-04	2021-05-04	2024-05-03

Settore IAF 18 - 29

ACCREDIA

Certificato Qualità ISO 9001:2015
Certificate Quality ISO 9001:2015

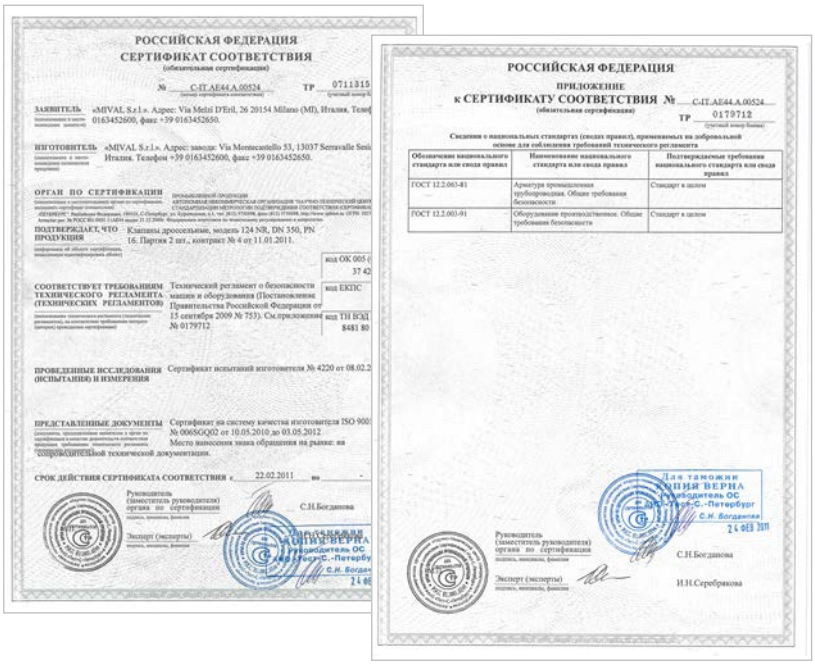

РОССИЙСКАЯ ФЕДЕРАЦИЯ
СЕРТИФИКАТ СООТВЕТСТВИЯ
(обязательная сертификация)

№ С-IT.АЕ44.А.00524 ТР 0711315

ЗАЯВИТЕЛЬ «MIVAL S.r.l.». Адрес: Via Melzi D'Eril, 26 20154 Milano (MI), Италия, Телеф 0163452600, факс +39 0163452650.

ИЗГОТОВИТЕЛЬ «MIVAL S.r.l.». Адрес: заводы: Via Montecastello 53, 13037 Serravalle Sesia Италия. Телефон +39 0163452600, факс +39 0163452650.

ОРГАН ПО СЕРТИФИКАЦИИ

ПОДТВЕРЖДАЕТ, ЧТО ПРОДУКЦИЯ Клапаны дроссельные, модель 124 NR, DN 350, PN 16. Партия 2 шт., контракт № 4 от 11.01.2011.

код ОК 005 (

СООТВЕТСТВУЕТ ТРЕБОВАНИЯМ ТЕХНИЧЕСКОГО РЕГЛАМЕНТА (ТЕХНИЧЕСКИХ РЕГЛАМЕНТОВ) Технический регламент о безопасности машин и оборудования (Постановление Правительства Российской Федерации от 15 сентября 2009 № 753). См.приложение № 0179712

код ЕКПС

код ТН ВЭД 8481 80

ПРОВЕДЕННЫЕ ИССЛЕДОВАНИЯ (ИСПЫТАНИЯ) И ИЗМЕРЕНИЯ Сертификат испытаний изготовителя № 4220 от 08.02.2

ПРЕДСТАВЛЕННЫЕ ДОКУМЕНТЫ Сертификат на систему качества изготовителя ISO 9001 № 006SGQ02 от 10.05.2010 до 03.05.2012. Место нанесения знака обращения на рынке: на сопроводительной технической документации.

СРОК ДЕЙСТВИЯ СЕРТИФИКАТА СООТВЕТСТВИЯ с 22.02.2011 по -

Руководитель (заместитель руководителя) органа по сертификации С.Н.Богданова

Эксперт (эксперты)

РОССИЙСКАЯ ФЕДЕРАЦИЯ
ПРИЛОЖЕНИЕ
к СЕРТИФИКАТУ СООТВЕТСТВИЯ № С-IT.АЕ44.А.00524
(обязательная сертификация)
ТР 0179712

Сведения о национальных стандартах (сводах правил), примененных на добровольной основе для соблюдения требований технического регламента

Обозначение национального стандарта или свода правил	Наименование национального стандарта или свода правил	Подтверждаемые требования национального стандарта или свода правил
ГОСТ 12.2.063-81	Арматура промышленная трубопроводная. Общие требования безопасности	Стандарт в целом
ГОСТ 12.2.003-91	Оборудование производственное. Общие требования безопасности	Стандарт в целом

Для таможни
КОПИЯ ВЕРНА
Руководитель ОС
г.Санкт-Петербург
С.Н. Богданова
24 ФЕВ 2011

Руководитель (заместитель руководителя) органа по сертификации С.Н.Богданова

Эксперт (эксперты) И.Н.Серебрякова

Certificato GOST (a richiesta su commessa)
Certificate GOST (on request)

2012 Valvola a **duplice funzione** composta da due valvole a vite esterna con soffietto

Combo valve, *made up of two on/off globe valves with bellows, outside screw*

Caratteristiche principali di serie
Main standard features

- **Doppia ralla antifrizione**
  Double anti-friction bearings
- **Ingrassatore**
  Lubricator
- **Indicatore di apertura con funzione antirotazione**
  Opening index with anti-rotatinon function
- **Controtenuta di sicurezza ricavata sullo stelo**
  Backseat
- **Otturatore rotante**
  Rotating disc
- **Sede mandrinata**
  Pressed-in seat

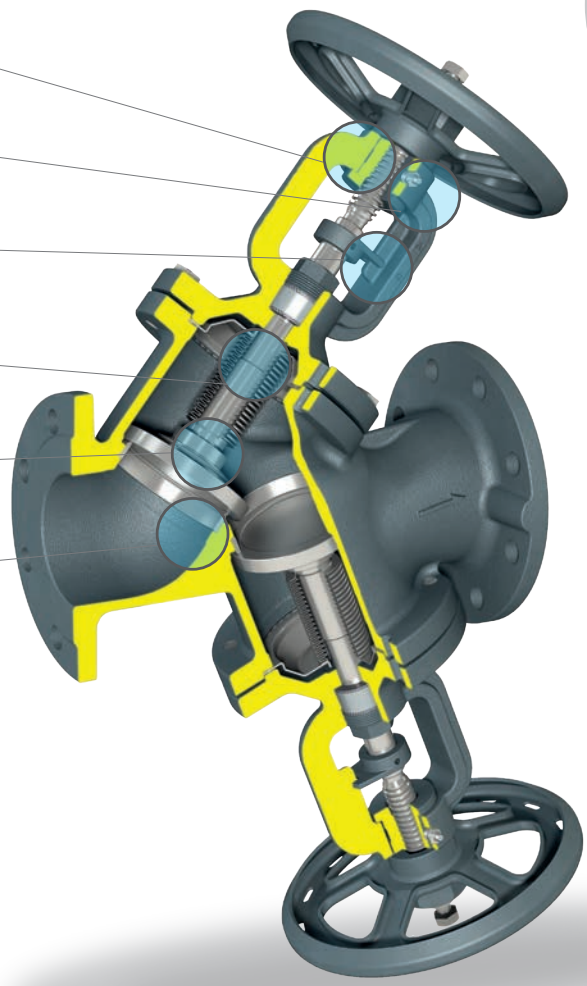

Limitatore di alzata (fornibile a richiesta gratuitamente)
Rise limiter (available on request)

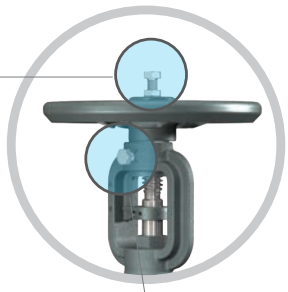

Vite di bloccaggio
Stop screw

Possibili campi di impiego
Application

Impianti di trasmissione calore, centrali termiche, caldaie e serbatoi, impianti di teleriscaldamento, applicazioni con olio diatermico, ecc.

Heat transfer systems, thermal power stations, industrial boilers and tanks, district heating plants, diathermic oil installations, etc.

Adatte per
Suitable for

Acqua calda e/o surriscaldata, vapore, aria, fluidi diatermici, ecc.

Hot water and/or overheated water, steam, air, diathermic fluids, etc.

Materiali
Materials

POS.	Componente	Components	Material
1	Corpo	*Body*	EN-GJS-400-18-LT
2	Cavalletto	*Yoke*	EN-GJS-400-18-LT
3	Sede	*Seats*	St. Steel 1.4021
4	Otturatore	*Disc*	St. Steel 1.4021
5	Stelo	*Stem*	St. Steel 1.4021
6	Soffietto	*Bellows*	St. Steel 1.4541
7	Baderna	*Packing*	Graphite
8	Premistoppa	*Gland*	Carbon Steel
9	Guida stelo	*Stem guide*	Carbon Steel
10	Bulloni	*Bolts*	Carbon steel 8.8
11	Volantino	*Handwheel*	Pressed Steel

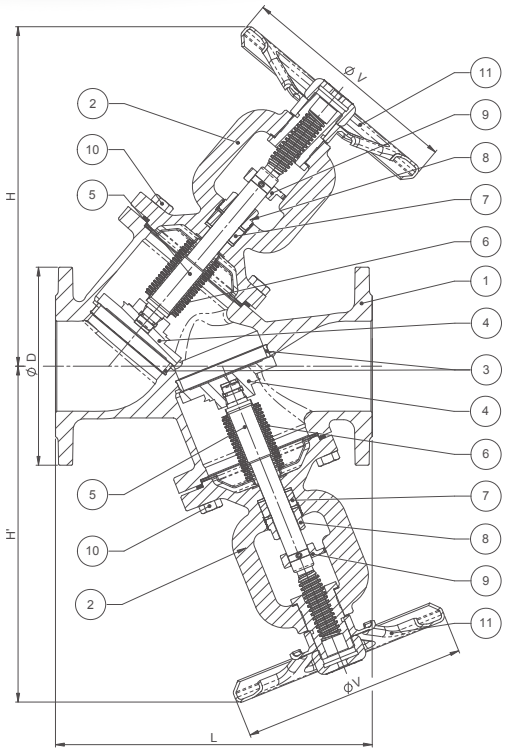

2012

PN **25/16**

RAL 7016

Dimensioni e pesi
Dimensions and weight

DN	D	L	H	H'	V
	[mm]	[mm]	[mm]	[mm]	[mm]
40	150	200	241	250	150
50	165	230	247	254	150
65	185	290	313	327	200
80	200	310	322	324	200
100	220	350	377	373	250
125	250	400	416	421	300
150	285	480	473	461	350

Condizioni di esercizio/ *Working conditions*

Versione PN 16 (disponibile dal DN 40 al DN 150)
Version PN 16 (available from DN 40 up to DN 150)

Temperatura - *Temperature* [°C]	-10/120	150	200	250	300	350
Pressione - *Pressure* [bar]	16	15,5	14,7	13,9	12,8	11,2

Versione PN 25 (disponibile dal DN 40 al DN 80)
Version PN 25 (available from DN 40 up to DN 80)

Temperatura - *Temperature* [°C]	-10/120	150	200	250	300	350
Pressione - *Pressure* [bar]	25	24,3	23	21,8	20	17,5

Opzioni/ *Options*

A richiesta con valvola di scarico
On request supplied with drain valve

Varianti costruttive
Manufacturing variations

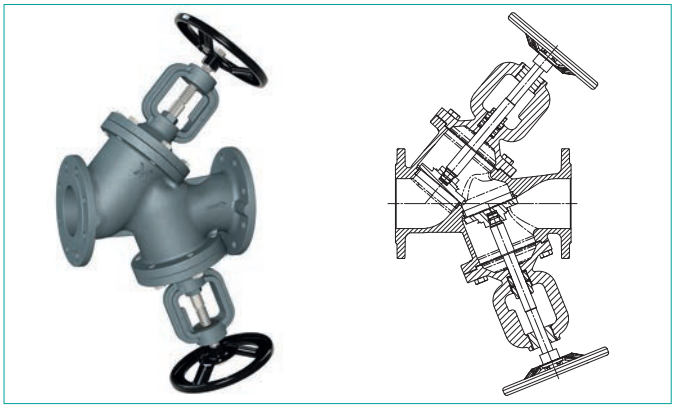

Versione vite esterna con tenuta tradizionale a baderna
Outside screw with traditional seal version

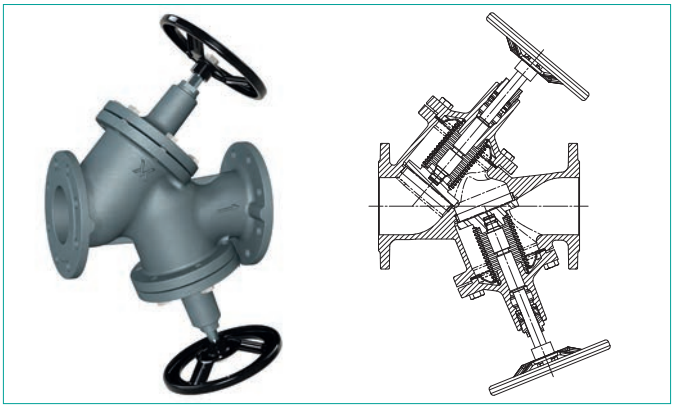

Versione vite interna con tenuta a soffietto
Inside screw with bellows seal version

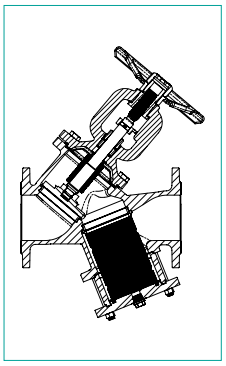

Valvola + Filtro
Valve + Strainer

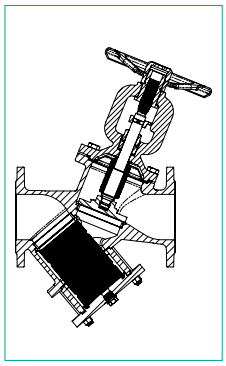

Filtro + Valvola
Strainer + Valve

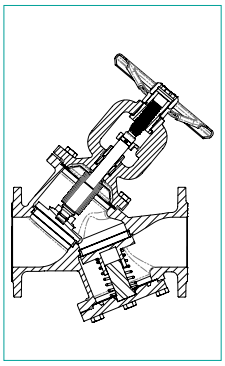

Valvola + Ritegno
Valve + Check

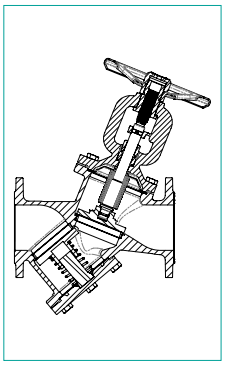

Ritegno + Valvola
Check + Valve

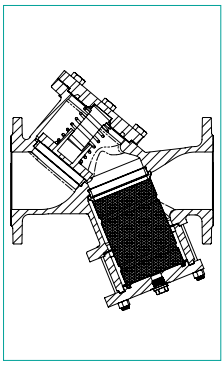

Ritegno + Filtro
Check + Strainer

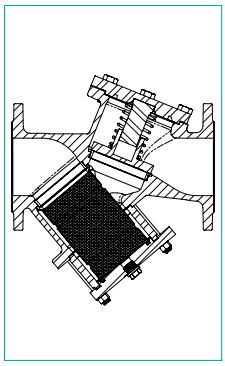

Filtro + Ritegno
Strainer + Check

più di 200 configuarazioni possibili
more than 200 possible configurations

2012

Valvola a **duplice funzione** esente da manutenzione a vite esterna con soffietto + filtro raccoglitore di impurità a Y

Double function *valve outside screw maintenance free with bellow + Y-pattern sediment collecting strainer*

Caratteristiche principali di serie
Main standard features

- **Ingrassatore**
  Lubricator
- **Doppia ralla di scorrimento antifrizione**
  Double anti-sliding bearing
- **Stelo saliente non rotante**
  Rising not rotating stem
- **Indicatore di apertura con funzione antirotazione**
  Opening index with anti-rotatinon function
- **Controtenuta di sicurezza ricavata sullo stelo**
  Backseat
- **Otturatore rotante**
  Rotating disc

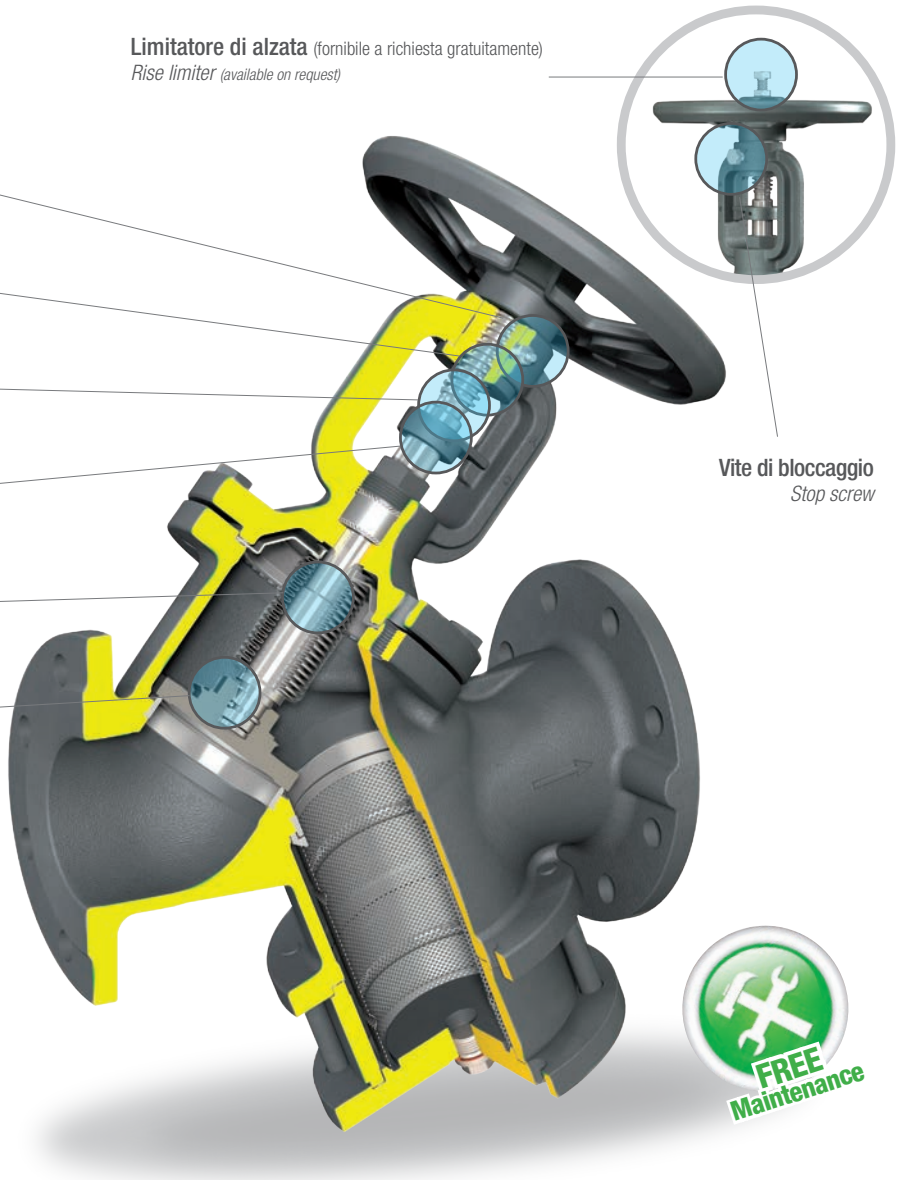

Possibili campi di impiego
Application

Impianti di trasmissione calore, centrali termiche, caldaie e serbatoi, impianti di teleriscaldamento, applicazioni con olio diatermico, ecc.

Heat transfer systems, thermal power stations, industrial boilers and tanks, district heating plants, diathermic oil installations, etc.

Adatte per
Suitable for

Acqua calda e/o surriscaldata, vapore, aria, fluidi diatermici, ecc.

Hot water and/or overheated water, steam, air, diathermic fluids, etc.

Materiali
Materials

POS.	Componente	Components	Material
1	Corpo	*Body*	EN-GJS-400-18-LT
2	Cavalletto	*Yoke*	EN-GJS-400-18-LT
3	Coperchio	*Cover*	Carbon Steel
4	Prolunga	*Extension*	Carbon Steel
5	Anelli Sede	*Seat Rings*	St. Steel 1.4021
6	Otturatore	*Disc*	St. Steel 1.4021
7	Cestello	*Screen*	St. Steel 1.4301
8	Anello di Centraggio	*Centring Ring*	St. Steel 1.4021
9	Stelo	*Stem*	St. Steel 1.4021
10	Soffietto	*Bellows*	St. Steel 1.4541
11	Baderna	*Packing*	Graphite
12	Bulloni	*Bolts*	Carbon Steel
13	Prigionieri	*Tie rods*	Carbon Steel
14	Volantino	*Handwheel*	Pressed Steel
15	Tappo di spurgo	*Drain Plug*	Zinc Plated Steel
16	Guarnizioni C/C	*B/Y Gaskets*	Graphite + AISI 316
17	Guarnizioni C/C	*B/C Gaskets*	Graphite + AISI 316

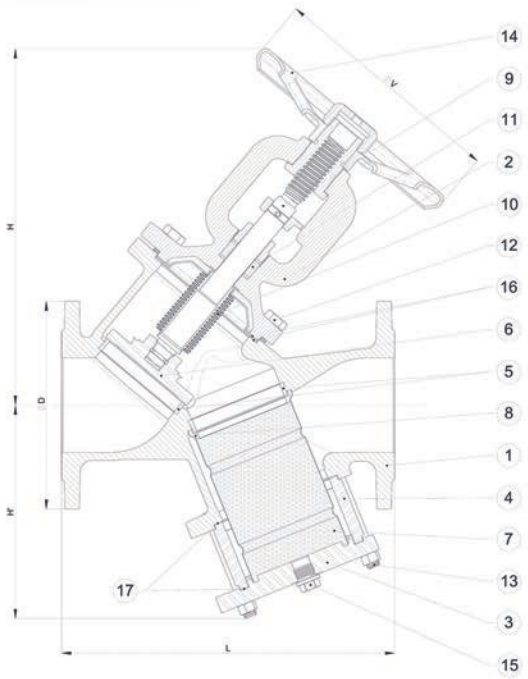

2012

PN **25/16**
RAL 7016

Dimensioni e pesi
Dimensions and weight

DN	D	L	H	H'	V	Kg	Kv
	[mm]	[mm]	[mm]	[mm]	[mm]		[m³/h]
40	150	200	241	135	150	11	22,4
50	165	230	247,5	140	150	12,5	28,7
65	185	290	314	195	200	25	61,6
80	200	310	323	195	200	27,5	73
100	220	350	377	228	250	37,5	91
125	250	400	416	267	300	54	147
150	285	480	478	310	350	77	198

KV alla percentuale di alzata per versione di regolazione
Kv at stroke rate for regulation version

DN	40	50	65	80	100	125	150
20%	4,62	11,76	13,01	19,13	22,44	40,64	50,3
40%	8,6	16,02	22,1	32,73	42,71	62,08	85,05
60%	13,4	20,26	35,99	49,49	66,44	95,9	132,28
80%	17,43	23,77	48,58	61,71	81,71	122,45	142,65
100%	20,15	26,27	56,6	69,02	89,76	136,46	164,91

Versione PN 16 (disponibile dal DN 40 al DN 150)
Version PN 16 (available from DN 40 up to DN 150)

Temperatura - *Temperature* [°C]	-10/120	150	200	250	300	350
Pressione - *Pressure* [bar]	16	15,5	14,7	13,9	12,8	11,2

Versione PN 25 (disponibile dal DN 40 al DN 80)
Version PN 25 (available from DN 40 up to DN 80)

Temperatura - *Temperature* [°C]	-10/120	150	200	250	300	350
Pressione - *Pressure* [bar]	25	24,3	23	21,8	20	17,5

Dimensioni cestello e guarnizioni standard
Dimensions screen and gaskets standard

DN	Ø D	H	S	Ø D	Ø A	Ø B	K
	mm	mm	mm	mm	mm	mm	mm
40	45	95	0,5	1,5	80	66	1,5
50	57	101,5	0,5	1,5	80	66	1,5
65	74	140	0,5	1,5	115	100	1,5
80	85	144	0,5	1,5	115	100	1,5
100	110	170	0,5	1,5	140	120	1,5
125	133	192	0,5	1,5	175	155	1,5
150	162	235,5	0,5	1,5	200	180	1,5

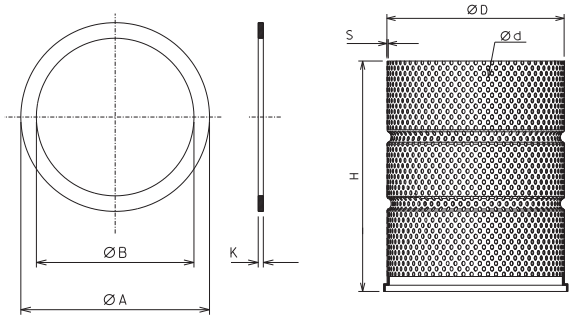

NOTA: a protezione dell'integrità della sede il cestello non appoggia direttamente ma si incastra su un anello di centraggio, il quale viene direttamente saldato al cestello.

NOTE: to guarantee the tightness of the seats, the screen is not supported by the seat itself, but is fitted on a centring ring, which is directly welded on the screen.

NOTA: Eventuali altre filtrazioni a richiesta
NOTE: Other filtration on request

Varianti costruttive
Manufacturing variations

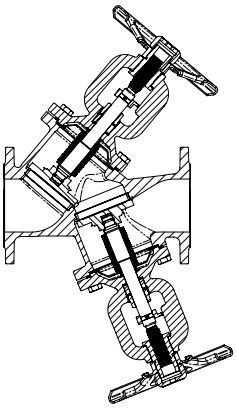

VALVOLA + VALVOLA
VALVE + VALVE

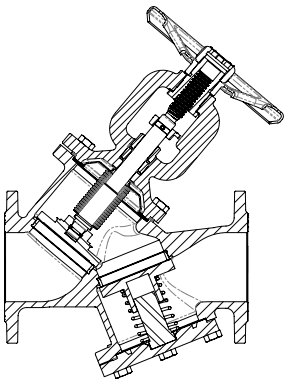

VALVOLA + RITEGNO
VALVE + CHECK

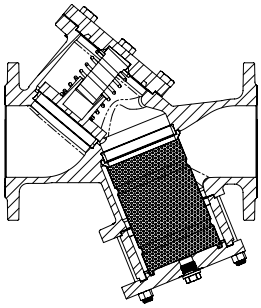

RITEGNO + FILTRO
CHECK + STRAINER

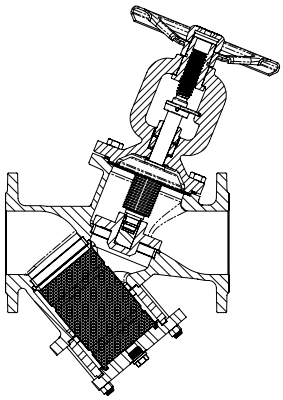

FILTRO + VALVOLA SEMIAUTOMATICA
STRAINER + SDNR VALVE

Varianti esecutive: vite interna con soffietto esente manutenzione e a vite esterna tradizionale a baderna.
Executives variations: *internal screw with bellows maintenance free and screw outside traditional packing.*

più di 200 configuarazioni possibili
more than 200 possible configurations

2020

Valvola **flangiata** per acqua esente manutenzione a cuneo gommato

*Maintenance free **flanged-type** valve for water installations with rubber coated wedge*

Caratteristiche principali di serie
Main standard features

- **Ghiera limitatrice di apertura per un veloce riposizionamento**
  Opening stop nut for quick re-positioning
- **Indice graduato visibile su due lati**
  Position indicator visible on both sides
- **Indicatore di apertura**
  Position indicator
- **Dispositivo di bloccaggio con possibilità di lucchettaggio**
  Locking device with padlock system possibility
- **N° 3 O-ring di sicurezza**
  N° 3 safety O-ring
- **Otturatore rivestito in gomma EPDM (Max 120°C)**
  EPDM coated valve plug (Max 120 °C)
- **Guarnizioni fornite già fissate al corpo**
  Gasket already assembled on the body

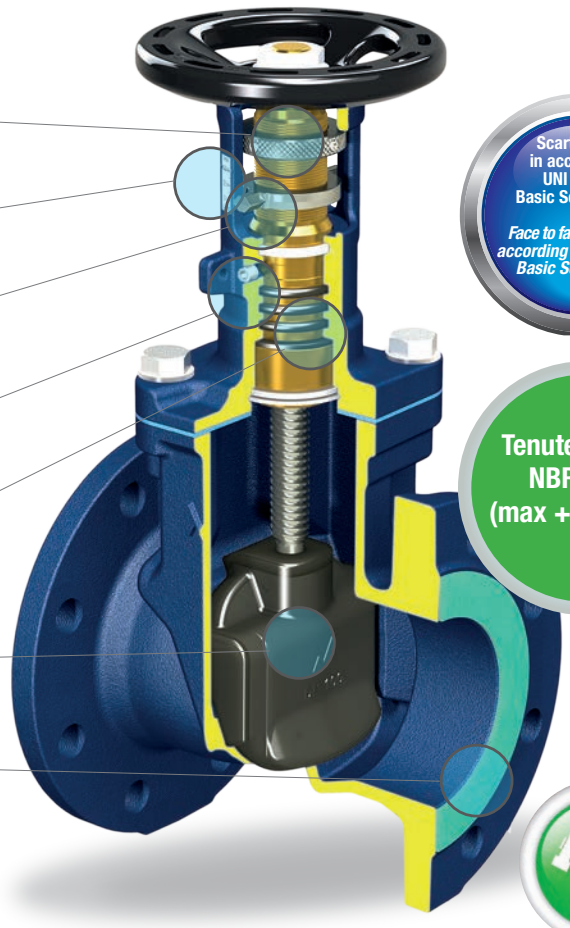

Scartamento in accordo alla UNI EN 558 Basic Serie 14 (F4)

Face to face dimension according to UNI EN 558 Basic Serie 14 (F4)

Tenute in NBR
NBR Seal
(max +110 [°C])

FREE Maintenance

Possibili campi di impiego
Application

Impianti di riscaldamento e condizionamento, centrali termiche.

Heating and conditioning plants, thermal power stations.

Adatte per
Suitable for

Acqua fredda e calda (max 120 [°C]), aria con tenute in EPDM
Olio (max 110 [°C]) con tenute in NBR

Cold and hot (max 120 [°C]) water, air with EPDM gaskets
Oil (max 100 [°C]) with NBR gaskets

Materiali
Materials

POS.	Componente	Componets	Material
1	Corpo	*Body*	EN-GJS-400-15
2	Cappello	*Bonnet*	EN-GJS-400-15
3	Cuneo	*Wedge*	Carbon steel + EPDM
4	Stelo	*Stem*	St. Steel 1.4301
5	Boccola	*Bush*	Brass
6	Madrevite	*Leadscrew*	Brass
7	Guarnizione	*Gasket*	Aramid fibers + NBR
8	O-ring	*O-ring*	EPDM
9	Guida boccola	*Bushing guide*	PTFE
10	Volantino	*Handwheel*	Pressed Steel
11	Viti	*Screws*	Carbon steel

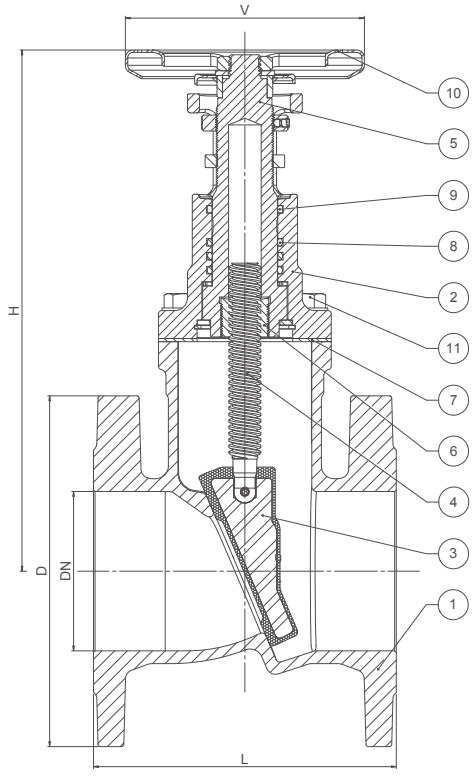

2020

PN **16**
RAL 5013

Dimensioni
Size

DN	L	H	V	Kg	Kv
40	140	200	100	3,2	99,8
50	150	200	100	3,9	155
65	170	265	125	7	204
80	180	270	125	9,7	338
100	190	330	150	15,1	520
125	200	355	150	19,7	708
150	210	465	225	35,2	1209
200	230	595	300	71,1	2496

KV alla percentuale di alzata
Kv at stroke rate

DN	40	50	65	80	100	125	150	200
25%	24	33,9	49,8	73,3	108	160	229	425
50%	45	63,5	91,5	141	217	303	459	897
75%	82,1	118	147	239	375	520	798	1656
100%	99,8	155	204	338	520	708	1209	2496

Condizioni di esercizio/ *Working conditions*

Temperatura - *Temperature* [°C]	-10/120
Pressione - *Pressure* [bar]	16

Particolari costruttivi di serie
Standard features

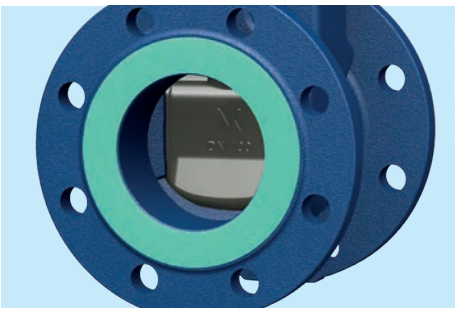

Guarnizioni fornite già fissate al corpo per semplificare l'installazione della valvola.
Per facilitare il montaggio sulle controflange dell'impianto le valvole vengono fornite complete di due guarnizioni idonee sino a 120 [°C], applicate ai risalti delle flange, operazione che consente minor laboriosità e risparmio di tempo nel montaggio. Adeguate protezioni poste agli ingressi, rimovibili prima dell'installazione con un semplice strappo, assicurano la completa pulizia all'interno della valvola.

Gaskets already assembled on the body for easy installation of the valve.
In order to simplify the installation on the plant, valves are equipped as a standard feature complete with two gaskets (max working temperature +120 [°C]), assembled on the raised face of the flange, to make the installation procedure easier and time-saving. Suitable protective discs to protect the valve's orifice, which simply have to be torn away before installation, guarantee cleanliness internal parts of the valve.

Indice graduato visibile su due lati.
Oltre a segnalare la posizione di completamente aperto o chiuso, l'indicatore evidenzia anche le posizioni intermedie.

Position indicator visible on both sides.
The easy-to-see valve disc position indicator clearly shows not only full opening and full closed positions, but intermediate steps as well.

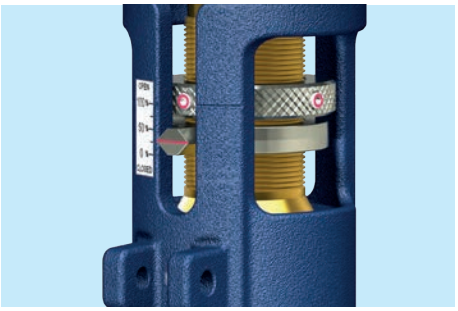

Ghiera limitatrice di apertura per un veloce riposizionamento.
La ghiera, bloccata nel punto desiderato, oltre a limitare l'apertura della valvola, consente con rapidità il riposizionamento dell'otturatore al valore precedentemente impostato. La ghiera è dotata di due grani a brugola che, avvitati indipendentemente uno dall'altro, ne impediscono la rotazione.

Opening stop nut for quick re-positioning.
The stop nut, once that it has been settled, fix the opening/closing position of the valve, and enable a quick re-positioning of the plug to the previous set-ups. The stop nut is equipped with two hex socket heads, which are screwed up one at a time and avoid rotation of the stop nut.

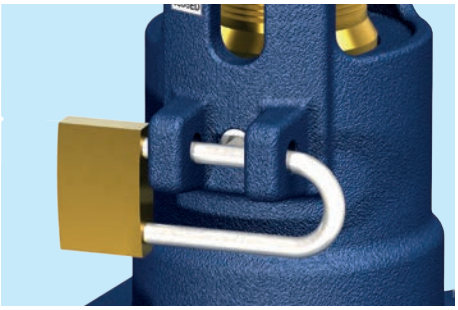

Dispositivo di bloccaggio. Sistema di lucchettaggio.
La chiusura del grano a brugola impedisce ogni manovra sia in apertura che in chiusura. Utilizzando un semplice lucchetto inserito nelle apposite alette si impedisce l'accesso e la manomissione del dispositivo di bloccaggio.

Locking device. Padlock system.
By closing the hex socket head you can prevent any accidental actuation. A padlock can be installed into the proper small fin
to avoid unauthorised actuation.

2010 Valvola **wafer** per acqua esente manutenzione a cuneo gommato

*Maintenance free **wafer-type** valve for water installations with rubber coated wedge*

Caratteristiche principali di serie
Main standard features

- **Ghiera limitatrice di apertura per un veloce riposizionamento**
  Opening stop nut for quick re-positioning
- **Indice graduato visibile su due lati**
  Position indicator visible on both sides
- **Indicatore di apertura**
  Position indicator
- **Dispositivo di bloccaggio con possibilità di lucchettaggio**
  Locking device with padlock system possibility
- **N° 3 O-ring di sicurezza**
  N° 3 safety O-ring
- **Otturatore rivestito in gomma EPDM (Max 120°C)**
  EPDM coated valve plug (Max 120 °C)
- **Guarnizioni fornite già fissate al corpo**
  Gasket already assembled on the body

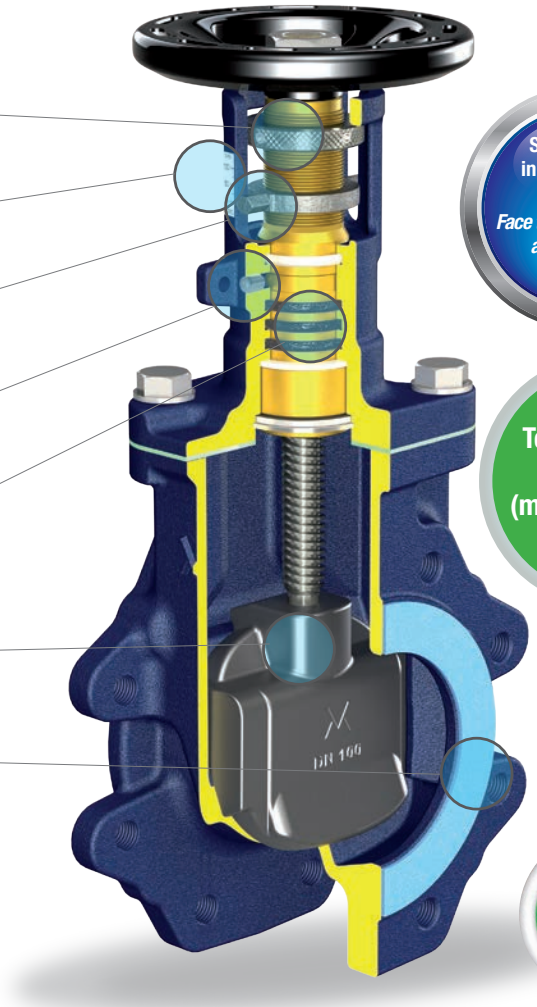

Scartamento in accordo alla UNI EN 558
Face to face dimension according to UNI EN 558

Tenute in NBR
NBR Seal
(max +110 [°C])

FREE Maintenance

Possibili campi di impiego
Application

Impianti di riscaldamento e condizionamento, centrali termiche.

Heating and conditioning plants, thermal power stations.

Adatte per
Suitable for

Acqua fredda e calda (max 120 [°C]), aria con tenute in EPDM
Olio (max 110 [°C]) con tenute in NBR

Cold and hot (max 120 [°C]) water, air with EPDM gaskets
Oil (max 100 [°C]) with NBR gaskets

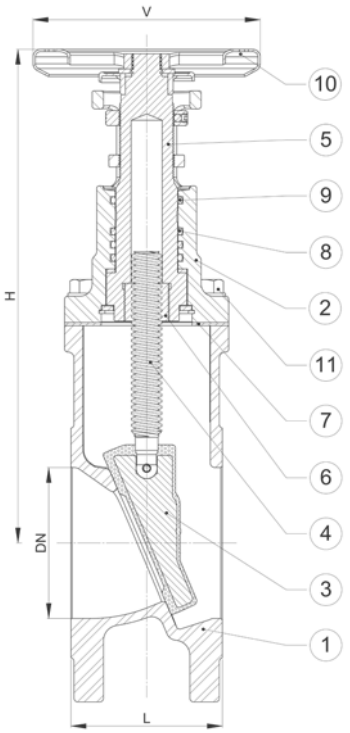

Materiali
Materials

POS.	Componente	Componets	Material
1	Corpo	*Body*	EN-GJS-400-15
2	Cappello	*Bonnet*	EN-GJS-400-15
3	Cuneo	*Wedge*	Carbon steel + EPDM
4	Stelo	*Stem*	St. Steel 1.4301
5	Boccola	*Bush*	Brass
6	Madrevite	*Leadscrew*	Brass
7	Guarnizione	*Gasket*	Aramid fibers + NBR
8	O-ring	*O-ring*	EPDM
9	Guida boccola	*Bushing guide*	PTFE
10	Volantino	*Handwheel*	Pressed Steel
11	Viti	*Screws*	Carbon steel

2010

PN **16**
RAL 5013

Dimensioni
Size

DN	L	H	V	Kg	Kv
40	40	200	100	3,2	99,8
50	50	200	100	3,9	155
65	65	265	125	7	204
80	80	270	125	9,7	338
100	100	330	150	15,1	520
125	125	355	150	19,7	708
150	150	465	225	35,2	1209
200	200	595	300	71,1	2496

A richiesta foratura UNI PN6 - ANSI 150
On request drilling UNI PN6 - ANSI 150

KV alla percentuale di alzata
Kv at stroke rate

DN	40	50	65	80	100	125	150	200
25%	24	33,9	49,8	73,3	108	160	229	425
50%	45	63,5	91,5	141	217	303	459	897
75%	82,1	118	147	239	375	520	798	1656
100%	99,8	155	204	338	520	708	1209	2496

Condizioni di esercizio/ *Working conditions*

Temperatura - *Temperature* [°C]	-10/120
Pressione - *Pressure* [bar]	16

Accessori per la regolazione delle portate:
Accessories for flow regulation:

Per una rilevazione attendibile dei valori di portata è prevista a richiesta la fornitura dei seguenti accessori:
- un tronchetto flangiato da applicare a monte della valvola
- un orifizio calibrato in acciaio inox
- due prese piezometriche Ø ¼ GAS opportunamente prolungate per un agevole accesso

La valvola e il relativo tronchetto sono provvisti delle tre guarnizioni necessarie, fornite già fissate alle flange

To obtain a reliabe measurement of flow rates the following accessories are available upon request:
- a flanged nipple to be installed upstream
- a stainless steel orifice meter
- two extended pressure inlet couplings Ø ¼ GAS threaded for easy operation
The valvve and the pertinent nipples are already equipped with three gaskets assembled on flanges

Dimensioni accessori
Accessories size

DN	A	L
40	18	100
50	18	100
65	18	105
80	A richiesta * On request*	
100		
125		
150		
200		

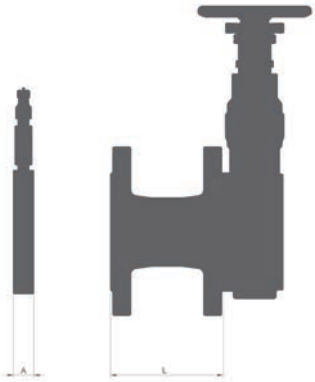

* (Quote “A” e “L” realizzabili a richiesta secondo necessità. Per una corretta rilevazione dei valori di portata si consiglia una lunghezza “L” minima di almeno 2 volte il DN)

** (“A” and “L” values could be modified according to customer’s needs. To obtain afforables Kv values we recomend a minimum “L” lenght of 2 x DN)*

61 Valvola a flusso avviato **a vite esterna** con soffietto in ghisa grigia, esente manutenzione

*Cast iron streamlined flow valve **outside screw** with bellows, maintenance free*

Caratteristiche principali di serie
Main standard features

- **Limitatore di alzata** (fornibile a richiesta gratuitamente)
  Rise limiter (available on request)
- **Ingrassatore**
  Lubricator
- **Doppia ralla antifrizione**
  Double anti-friction bearings
- **Indicatore di apertura con funzione antirotazione**
  Opening index with anti-rotatinon function
- **Controtenuta di sicurezza ricavata sullo stelo**
  Backseat
- **Otturatore rotante**
  Rotating disc
- **Sede mandrinata**
  Pressed-in seat

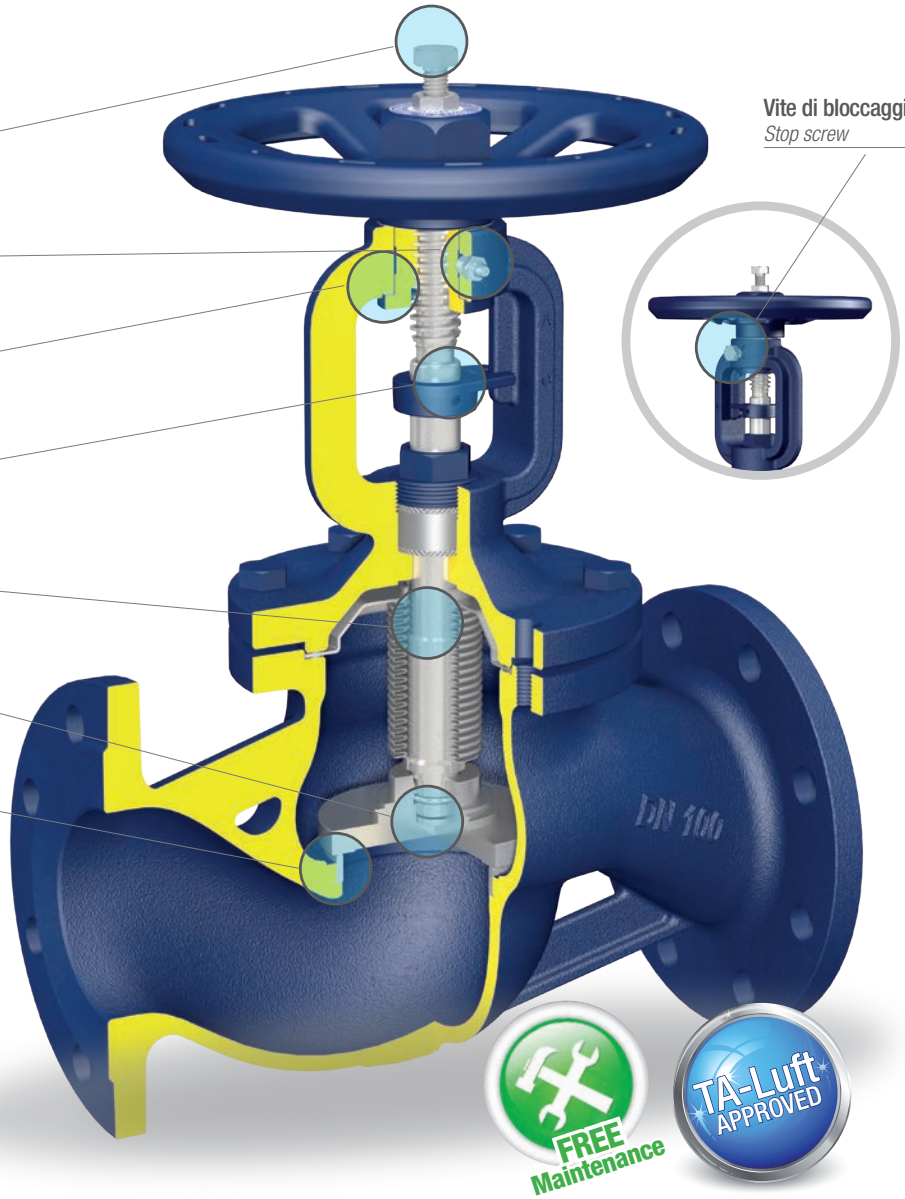

Possibili campi di impiego
Application

Impianti di trasmissione calore, centrali termiche, caldaie, serbatori, impianti di teleriscaldamento, applicazioni con olio diatermico (vedi tabella), ecc.

Heat transfer systems, thermal power stations, industrial boilers and tanks, district heating plants, diathermic oil installations (see table), etc.

Adatte per
Suitable for

Acqua calda e/o surriscaldata, vapore, aria, fluidi diatermici (vedi tabella), ecc.

Hot water and/or overheated water, steam, air, diathermic fluids (see table), etc.

Materiali
Materials

POS.	Componente	Components	Material
1	Corpo	*Body*	EN-GJL-250
2	Cavalletto	*Yoke*	EN-GJL-250
3	Sede	*Seat*	St. Steel 1.4021
4	Otturatore	*Disc*	St. Steel 1.4021
5	Stelo	*Stem*	St. Steel 1.4021
6	Soffietto	*Bellows*	St. Steel 1.4541
7	Disco antifrizione	*Antifriction disk*	St. Steel 1.4021
8	Guarnizioni	*Gaskets*	Graphite + St. Steel
9	Baderna	*Packing*	Graphite
10	Volantino	*Handwheel*	Pressed steel
11	Viti	*Screws*	Carbon steel

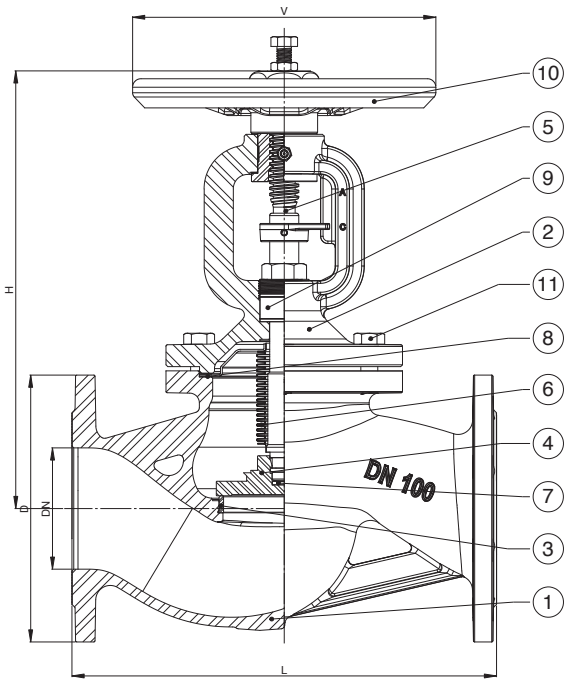

Dimensioni
Size

DN	D	L	H	V	Kg	Kv
	mm	mm	mm	mm		m³/h
15	95	130	235	125	3,8	4,6
20	105	150	235	125	4,5	7,3
25	115	160	245	125	5,2	11,7
32	140	180	245	125	6,8	16,8
40	150	200	275	150	10,1	26,7
50	165	230	275	150	12,2	42,6
65	185	290	375	200	20,5	77,9
80	200	310	375	200	23,5	111
100	220	350	400	250	34,5	177
125	250	400	445	300	46	262
150	285	480	495	350	66,5	368
200	340	600	620	400	117,5	664

KV alla percentuale di alzata figura 61/R
Kv at stroke rate item 61/R

DN	15	20	25	32	40	50	65	80	100	125	150	200
20%	0.33	0.84	1.3	2.2	3.72	8.26	8.91	16.1	21.1	35.9	51.1	72
40%	0.99	1.77	2.81	4.53	7.24	14.2	18	30.9	40.4	60.9	109	143
60%	2.17	3.52	4.91	8.3	13.5	22.2	34.2	55.2	74.6	103	190	258
80%	3.27	5.47	7.64	12.5	19.8	30.8	53.8	80.4	117	154	252	377
100%	4.19	6.77	9.22	15.4	24.5	36.5	64.1	91.7	138	182	286	446

Condizioni di esercizio/ *Working conditions*

Temperatura - *Temperature* [°C]	-10/120	150	200	250	300
Pressione - *Pressure* [bar]	16	14,4	12,8	11,2	9,6

Temperatura - *Temperature* [°C]	-10/+120	150	200	250	300
Pressione - *Pressure* [bar]	13,2	12	10	8	6

Tabella valida solo per fluidi diatermici
Table valid only for diatermic fluids

E' necessario l'uso dell'otturatore equilibrato quando la pressione di esercizio supera i seguenti valori
It is necessary to use the balanced disc when the working pressure is over the following values

DN	200
Pressione - *Pressure* [bar]	14

NOTA: Utilizzando una valvola con otturatore equilibrato è indispensabile installarla al contrario, cioè con la pressione sopra l'otturatore
NOTE: Using a valve with balanced disc is it essential to install it in reverse way, that is with the pressure on the disc

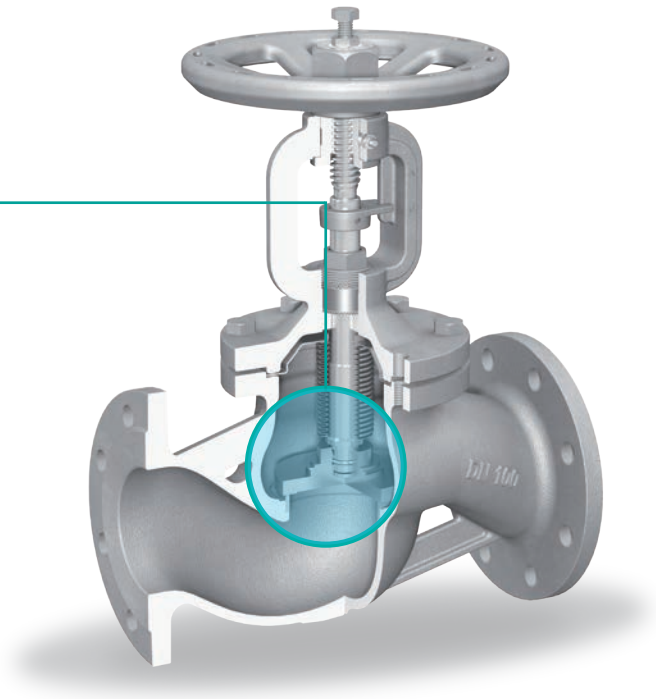

Varianti costruttive
Manufacturing variations

61/R

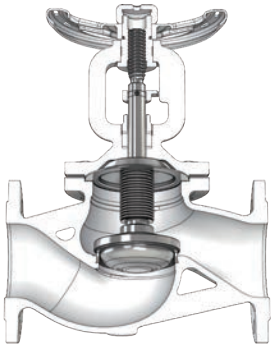

Otturatore a profilo parabolico di regolazione
Regulating disc

61/EQ

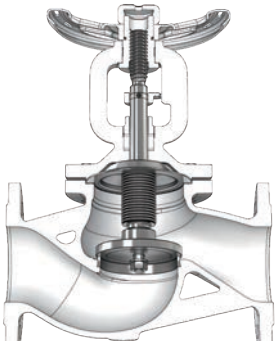

Otturatore equilibrato
Balanced disc

61/T

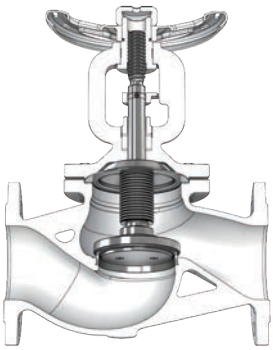

Otturatore a tenuta morbida di PTFE intercambiabile
Soft sealing interchangeable PTFE disc

61/RT

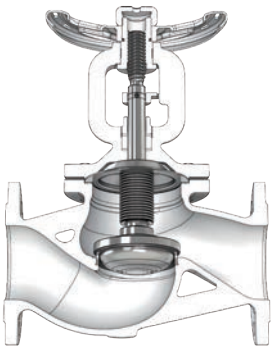

Otturatore a profilo parabolico di regolazione a tenuta morbida di PTFE intercambiabile
Regulating disc with soft sealinginterchangeable PTFE disc

61/A

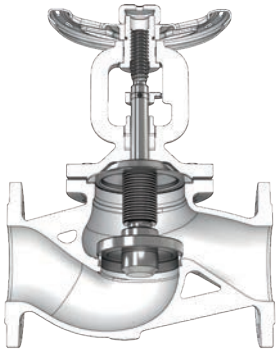

Otturatore semiautomatico con funzione di valvola di ritegno e chiusura
SDNR Automatic disc whit function of check and on/off valve

64 Valvola a flusso avviato **a vite esterna** con soffietto in ghisa sferoidale, esente manutenzione

*Nodular cast iron streamlined flow valve **outside screw** with bellows, maintenance free*

Caratteristiche principali di serie
Main standard features

- **Limitatore di alzata** (fornibile a richiesta gratuitamente)
  Rise limiter (available on request)
- **Ingrassatore**
  Lubricator
- **Doppia ralla antifrizione**
  Double anti-friction bearings
- **Indicatore di apertura con funzione antirotazione**
  Opening index with anti-rotatinon function
- **Controtenuta di sicurezza ricavata sullo stelo**
  Backseat
- **Otturatore rotante**
  Rotating disc
- **Sede mandrinata**
  Pressed-in seat

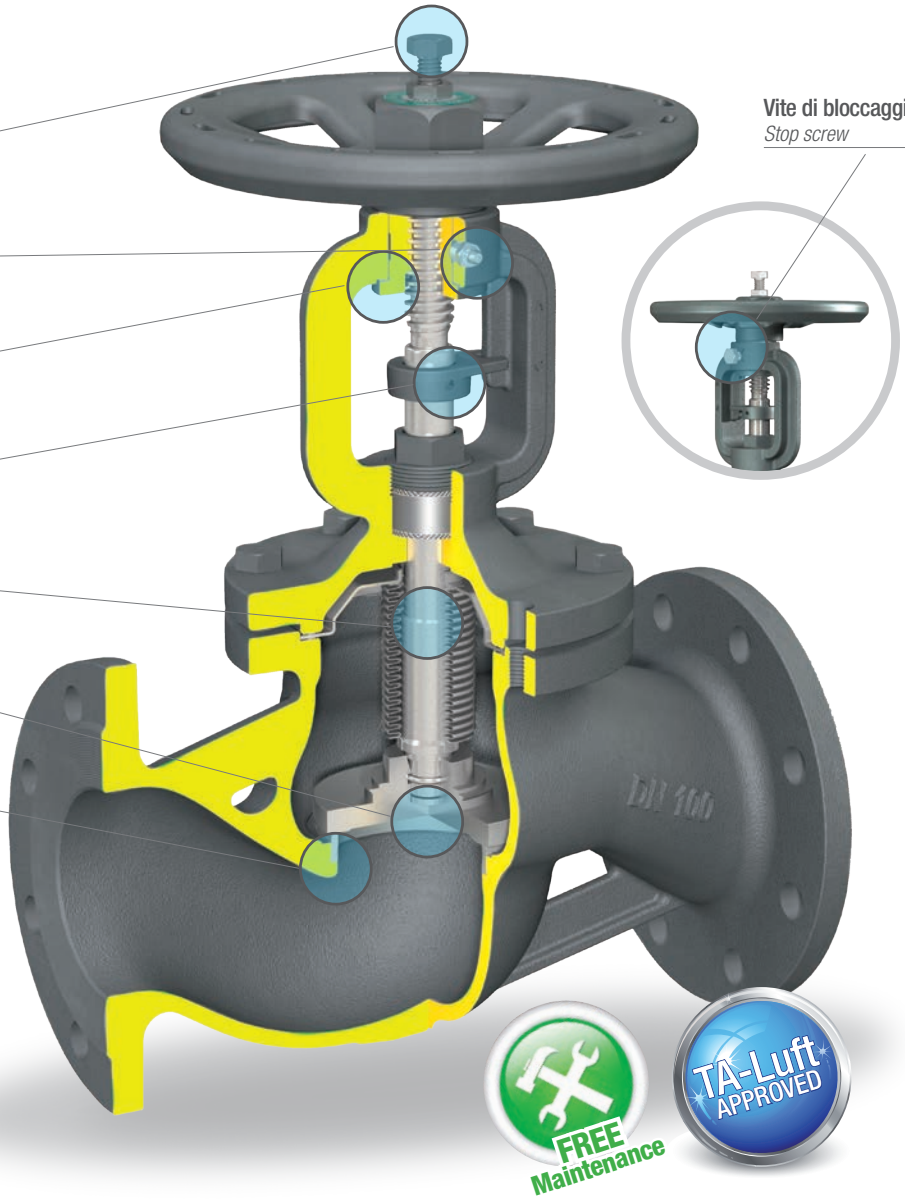

Possibili campi di impiego
Application

Impianti di trasmissione calore, centrali termiche, caldaie e serbatoi, impianti di teleriscaldamento, applicazioni con olio diatermico, ecc.

Heat transfer systems, thermal power stations, industrial boilers and tanks, district heating plants, diathermic oil installations, etc.

Adatte per
Suitable for

Acqua calda e/o surriscaldata, vapore, aria, fluidi diatermici, ecc.

Hot water and/or overheated water, steam, air, diathermic fluids, etc.

Materiali
Materials

POS.	Componente	Components	Material
1	Corpo	*Body*	EN-GJS-400-18-LT
2	Cavalletto	*Yoke*	EN-GJS-400-18-LT
3	Sede	*Seat*	St. Steel 1.4021
4	Otturatore	*Disc*	St. Steel 1.4021
5	Stelo	*Stem*	St. Steel 1.4021
6	Soffietto	*Bellows*	St. Steel 1.4541
7	Disco antifrizione	*Antifriction disk*	St. Steel 1.4021
8	Guarnizioni	*Gaskets*	Graphite + St. Steel
9	Baderna	*Packing*	Graphite
10	Volantino	*Handwheel*	Pressed steel
11	Viti	*Screws*	Carbon steel

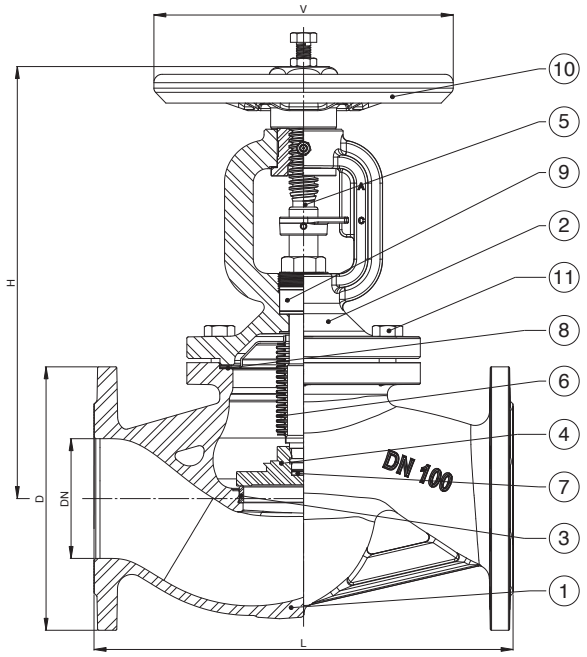

Dimensioni
Sizes

DN	D	L	H	V	Kg	Kv
	mm	mm	mm	mm		m³/h
15	95	130	235	125	3,8	4,6
20	105	150	235	125	4,5	7,3
25	115	160	245	125	5,3	11,7
32	140	180	245	125	6,9	16,8
40	150	200	275	150	10	26,7
50	165	230	275	150	12,1	42,6
65	185	290	375	200	21	77,9
80	200	310	375	200	23,5	111
100	220	350	400	250	31	177
125	250	400	445	300	46	262
150	285	480	495	350	59,5	368
200	340	600	620	400	113	664
250	405	730	750	500	179,5	1044
300	460	850	770	600	240,5	1493

KV alla percentuale di alzata figura 64/R
Kv at stroke rate item 64/R

DN	15	20	25	32	40	50	65	80	100	125	150	200	250	300
20%	0.33	0.84	1.3	2.2	3.72	8.26	8.91	16.1	21.1	35.9	51.1	72	316	435
40%	0.99	1.77	2.81	4.53	7.24	14.2	18	30.9	40.4	60.9	109	143	554	762
60%	2.17	3.52	4.91	8.3	13.5	22.2	34.2	55.2	74.6	103	190	258	695	956
80%	3.27	5.47	7.64	12.5	19.8	30.8	53.8	80.4	117	154	252	377	776	1067
100%	4.19	6.77	9.22	15.4	24.5	36.5	64.1	91.7	138	182	286	446	890	1224

Condizioni di esercizio/ *Working conditions*

Temperatura - *Temperature* [°C]	-10/120	150	200	250	300	350
Pressione - *Pressure* [bar]	16	15,5	14,7	13,9	12,8	11,2

E' necessario l'uso dell'otturatore equilibrato quando la pressione di esercizio supera i seguenti valori
It is necessary to use the balanced disc when the working pressure is over the following values

DN	200	250	300
Pressione - *Pressure* [bar]	14	9	6

NOTA: Utilizzando una valvola con otturatore equilibrato è indispensabile installarla al contrario, cioè con la pressione sopra l'otturatore
NOTE: Using a valve with balanced disc is it essential to install it in reverse way, that is with the pressure on the disc

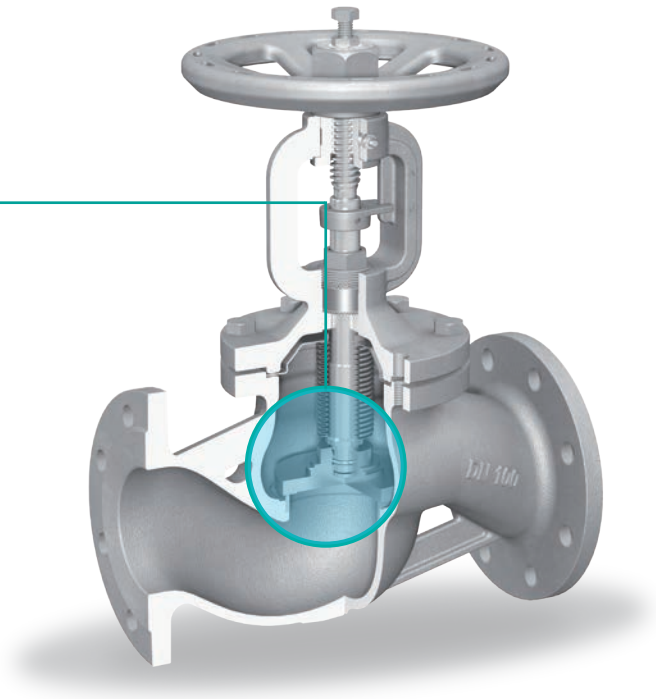

Varianti costruttive
Manufacturing variations

64/R

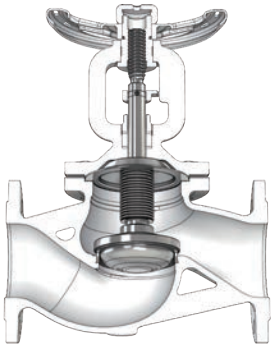

Otturatore a profilo parabolico di regolazione
Regulating disc

64/EQ

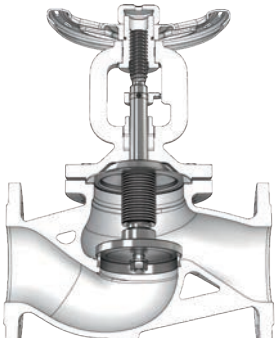

Otturatore equilibrato
Balanced disc

64/T

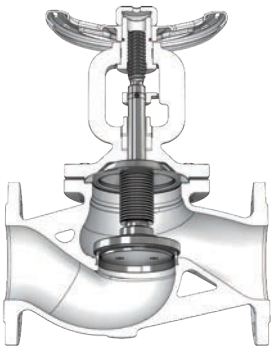

Otturatore a tenuta morbida di PTFE intercambiabile
Soft sealing interchangeable PTFE disc

64/RT

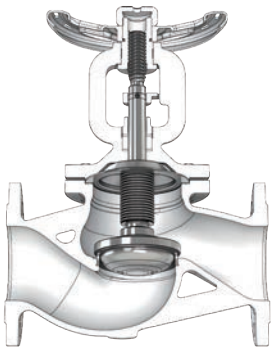

Otturatore a profilo parabolico di regolazione a tenuta morbida di PTFE intercambiabile
Regulating disc with soft sealinginterchangeable PTFE disc

64/A

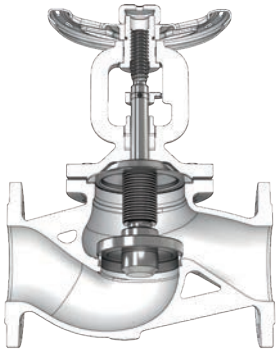

Otturatore semiautomatico con funzione di valvola di ritegno e chiusura
SDNR Automatic disc whit function of check and on/off valve

63 Valvola a flusso avviato **a vite esterna** con soffietto in ghisa sferoidale, esente manutenzione

*Nodular cast iron streamlined flow valve **outside screw** with bellows, maintenance free*

Caratteristiche principali di serie
Main standard features

- **Limitatore di alzata** (fornibile a richiesta gratuitamente)
  Rise limiter (available on request)
- **Ingrassatore**
  Lubricator
- **Doppia ralla antifrizione**
  Double anti-friction bearings
- **Indicatore di apertura con funzione antirotazione**
  Opening index with anti-rotatinon function
- **Controtenuta di sicurezza ricavata sullo stelo**
  Backseat
- **Otturatore rotante**
  Rotating disc
- **Sede mandrinata**
  Pressed-in seat

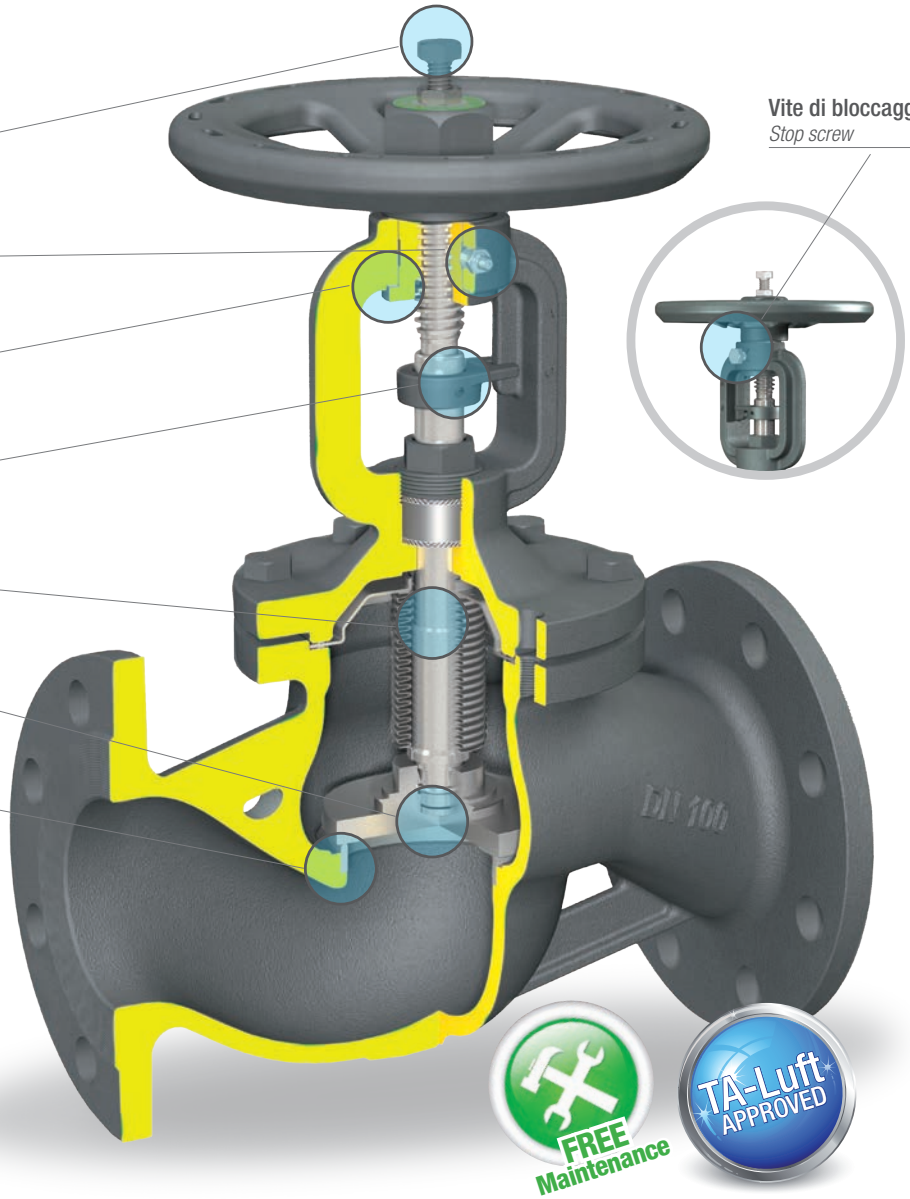

Possibili campi di impiego
Application

Impianti di trasmissione calore, centrali termiche, caldaie e serbatoi, impianti di teleriscaldamento, applicazioni con olio diatermico, ecc.

Heat transfer systems, thermal power stations, industrial boilers and tanks, district heating plants, diathermic oil installations, etc.

Adatte per
Suitable for

Acqua calda e/o surriscaldata, vapore, aria, fluidi diatermici, ecc.

Hot water and/or overheated water, steam, air, diathermic fluids, etc.

Materiali
Materials

POS.	Componente	Components	Material
1	Corpo	*Body*	EN-GJS-400-18-LT
2	Cavalletto	*Yoke*	EN-GJS-400-18-LT
3	Sede	*Seat*	St. Steel 1.4021
4	Otturatore	*Disc*	St. Steel 1.4021
5	Stelo	*Stem*	St. Steel 1.4021
6	Soffietto	*Bellows*	St. Steel 1.4541
7	Disco antifrizione	*Antifriction disk*	St. Steel 1.4021
8	Guarnizioni	*Gaskets*	Graphite + St. Steel
9	Baderna	*Packing*	Graphite
10	Volantino	*Handwheel*	Pressed steel
11	Viti	*Screws*	Carbon steel

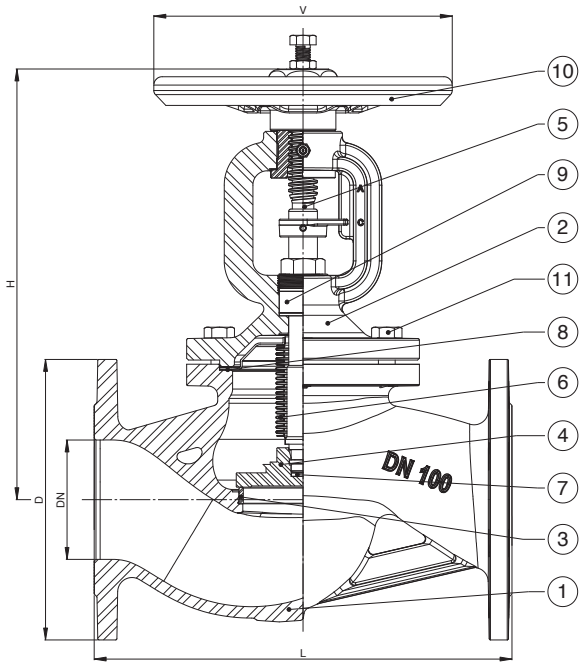

Dimensioni
Sizes

DN	D	L	H	V	Kg	Kv
	mm	mm	mm	mm		m³/h
15	95	130	235	125	3,8	4,6
20	105	150	235	125	4,8	7,3
25	115	160	245	125	5,3	11,7
32	140	180	245	125	6,9	16,8
40	150	200	275	150	10	26,7
50	165	230	275	150	12	42,6
65	185	290	375	200	20,5	77,9
80	200	310	375	200	23	111
100	235	350	400	250	33	177
125	270	400	445	300	48	262
150	300	480	495	350	67	368
200	360	600	620	400	117	664

KV alla percentuale di alzata figura 63/R
Kv at stroke rate item 63/R

DN	15	20	25	32	40	50	65	80	100	125	150	200
20%	0.33	0.84	1.3	2.2	3.72	8.26	8.91	16.1	21.1	35.9	51.1	72
40%	0.99	1.77	2.81	4.53	7.24	14.2	18	30.9	40.4	60.9	109	143
60%	2.17	3.52	4.91	8.3	13.5	22.2	34.2	55.2	74.6	103	190	258
80%	3.27	5.47	7.64	12.5	19.8	30.8	53.8	80.4	117	154	252	377
100%	4.19	6.77	9.22	15.4	24.5	36.5	64.1	91.7	138	182	286	446

Condizioni di esercizio/ *Working conditions*

Temperatura - *Temperature* [°C]	-10/120	150	200	250	300	350
Pressione - *Pressure* [bar]	25	24,3	23	21,8	20	17,5

E' necessario l'uso dell'otturatore equilibrato quando la pressione di esercizio supera i seguenti valori
It is necessary to use the balanced disc when the working pressure is over the following values

DN	150	200
Pressione - *Pressure* [bar]	21	14

NOTA: Utilizzando una valvola con otturatore equilibrato è indispensabile installarla al contrario, cioè con la pressione sopra l'otturatore
NOTE: Using a valve with balanced disc is it essential to install it in reverse way, that is with the pressure on the disc

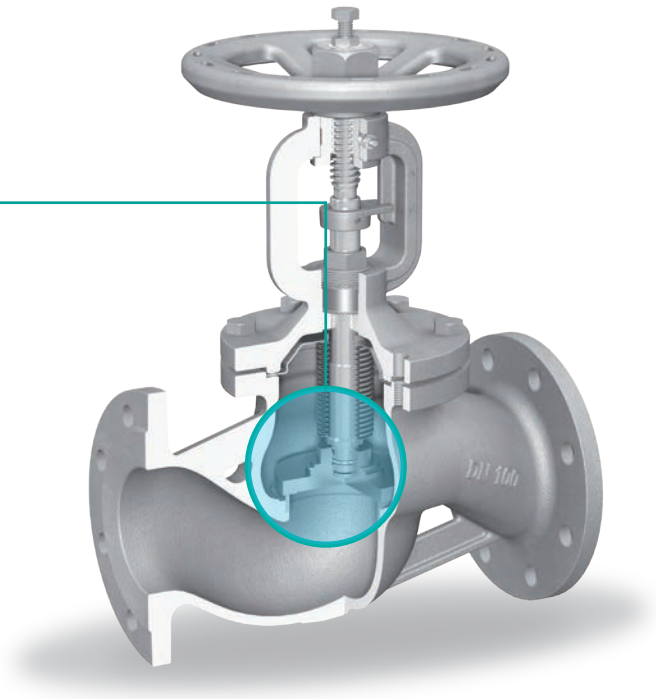

Varianti costruttive
Manufacturing variations

63/R

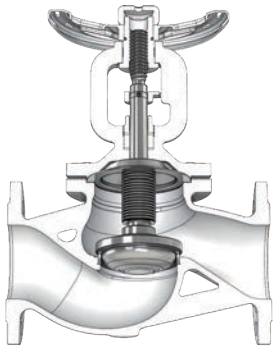

Otturatore a profilo parabolico di regolazione
Regulating disc

63/EQ

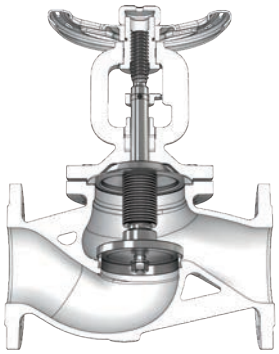

Otturatore equilibrato
Balanced disc

63/T

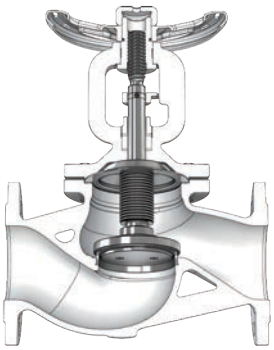

Otturatore a tenuta morbida di PTFE intercambiabile
Soft sealing interchangeable PTFE disc

63/RT

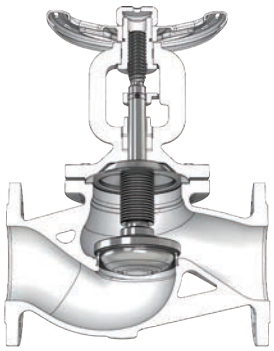

Otturatore a profilo parabolico di regolazione a tenuta morbida di PTFE intercambiabile
Regulating disc with soft sealinginterchangeable PTFE disc

63/A

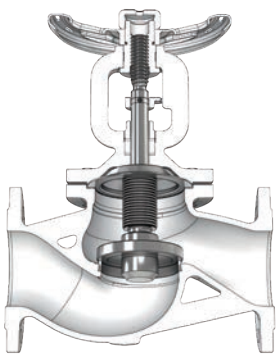

Otturatore semiautomatico con funzione di valvola di ritegno e chiusura
SDNR Automatic disc whit function of check and on/off valve

51 Valvola a flusso avviato **a vite interna** con soffietto in ghisa grigia, esente manutenzione

*Cast iron streamlined flow valve **inside screw** with bellows, maintenance free*

Caratteristiche principali di serie
Main standard features

- **Volantino saliente**
  Rising handwheel
- **Stelo rotante**
  Rotating stem
- **Otturatore non rotante**
  Not rotating disc
- **Sede mandrinata**
  Pressed-in seat

Possibili campi di impiego
Application

Impianti di trasmissione calore, centrali termiche, caldaie, serbatori, impianti di teleriscaldamento, applicazioni con olio diatermico (vedi tabella), ecc.

Heat transfer systems, thermal power stations, industrial boilers and tanks, district heating plants, diathermic oil installations (see table), etc.

Adatte per
Suitable for

Acqua calda e/o surriscaldata, vapore, aria, fluidi diatermici (vedi tabella), ecc.

Hot water and/or overheated water, steam, air, diathermic fluids (see table), etc.

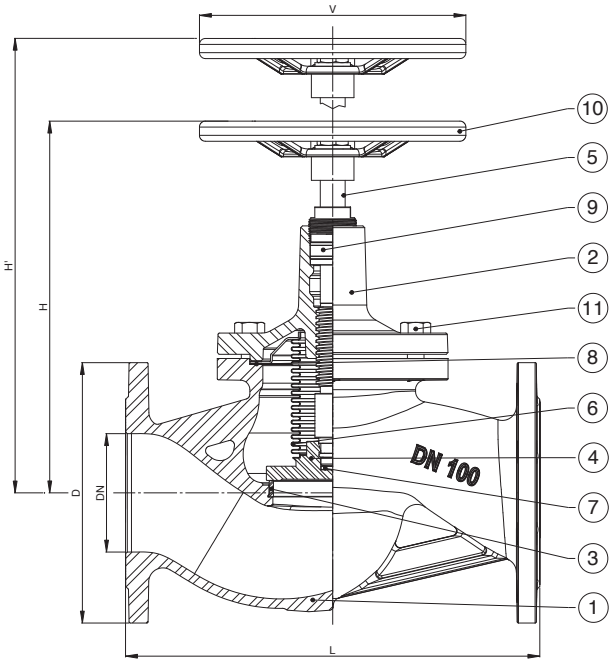

Materiali
Materials

POS.	Componente	Components	Material
1	Corpo	*Body*	EN-GJL-250
2	Cappello	*Bonnet*	EN-GJL-250
3	Sede	*Seat*	St. Steel 1.4021
4	Otturatore	*Disc*	St. Steel 1.4021
5	Stelo	*Stem*	St. Steel 1.4021
6	Soffietto	*Bellows*	St. Steel 1.4541
7	Disco antifrizione	*Antifriction disk*	St. Steel 1.4021
8	Guarnizioni	*Gaskets*	Graphite + St. Steel
9	Baderna	*Packing*	Graphite
10	Volantino	*Handwheel*	Pressed steel
11	Viti	*Screws*	Carbon steel

Dimensioni
Sizes

DN	D	L	H	H'	V	Kg	Kv
	mm	mm	mm	mm	mm		m³/h
15	95	130	165	175	100	3	4,6
20	105	150	165	175	100	3,7	7,3
25	115	160	185	195	100	4,4	11,7
32	140	180	185	195	125	6,1	16,8
40	150	200	215	230	150	9,3	26,7
50	165	230	215	230	150	11,2	42,6
65	185	290	295	315	200	19	77,9
80	200	310	295	315	200	21,5	111
100	220	350	320	355	225	31,5	177
125	250	400	345	385	250	42,5	262
150	285	480	400	445	350	64,5	368
200	340	600	455	520	400	111	664

KV alla percentuale di alzata figura 51/R
Kv at stroke rate item 51/R

DN	15	20	25	32	40	50	65	80	100	125	150	200
20%	0.33	0.84	1.3	2.2	3.72	8.26	8.91	16.1	21.1	35.9	51.1	72
40%	0.99	1.77	2.81	4.53	7.24	14.2	18	30.9	40.4	60.9	109	143
60%	2.17	3.52	4.91	8.3	13.5	22.2	34.2	55.2	74.6	103	190	258
80%	3.27	5.47	7.64	12.5	19.8	30.8	53.8	80.4	117	154	252	377
100%	4.19	6.77	9.22	15.4	24.5	36.5	64.1	91.7	138	182	286	446

Condizioni di esercizio/ *Working conditions*

Temperatura - *Temperature* [°C]	-10/120	150	200	250	300
Pressione - *Pressure* [bar]	16	14,4	12,8	11,2	9,6

Temperatura - *Temperature* [°C]	-10/+120	150	200	250	300
Pressione - *Pressure* [bar]	13,2	12	10	8	6

Tabella valida solo per fluidi diatermici
Table valid only for diatermic fluids

NOTA: Se la pressione di esercizio supera i valori riportati in tabella è indispensabile utilizzare una valvola a vite esterna con otturatore equilibrato (Figura 61/EQ)
NOTE: If the working pressure exceeds the values shown in the above table it is essential to use an outside screw with balanced disc (Item 61/EQ)

DN	200
Pressione - *Pressure* [bar]	14

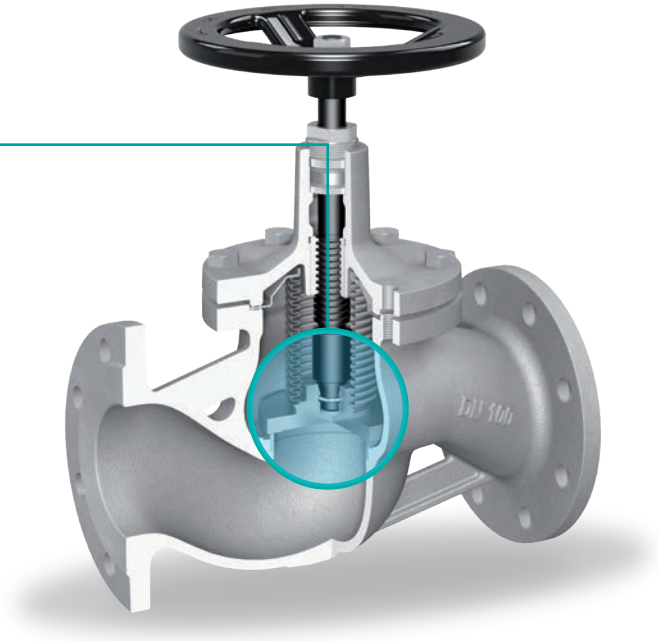

Varianti costruttive
Manufacturing variations

51/R

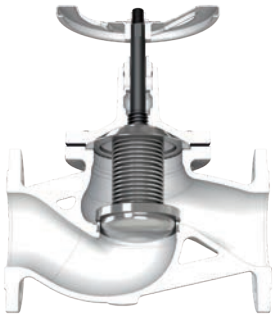

Otturatore a profilo parabolico di regolazione
Regulating disc

51/T

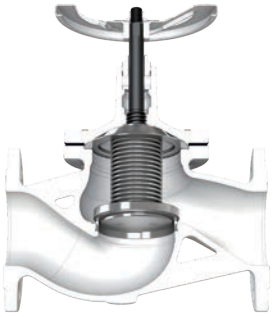

Otturatore a tenuta morbida di PTFE intercambiabile
Soft sealing interchangeable PTFE disc

51/RT

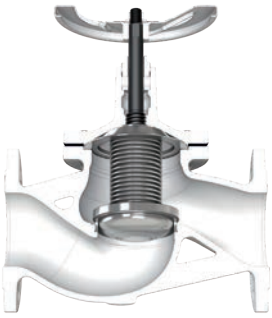

Otturatore a profilo parabolico di regolazione a tenuta morbida di PTFE intercambiabile
Regulating disc with soft sealingi nterchangeable PTFE disc interchangeable PTFE disc

54 Valvola a flusso avviato **a vite interna** con soffietto in ghisa sferoidale, esente manutenzione

*Nodular cast iron streamlined flow valve **inside screw** with bellows, maintenance free*

Caratteristiche principali di serie
Main standard features

- **Volantino saliente**
  Rising handwheel
- **Stelo rotante**
  Rotating stem
- **Otturatore non rotante**
  Not rotating disc
- **Sede mandrinata**
  Pressed-in seat

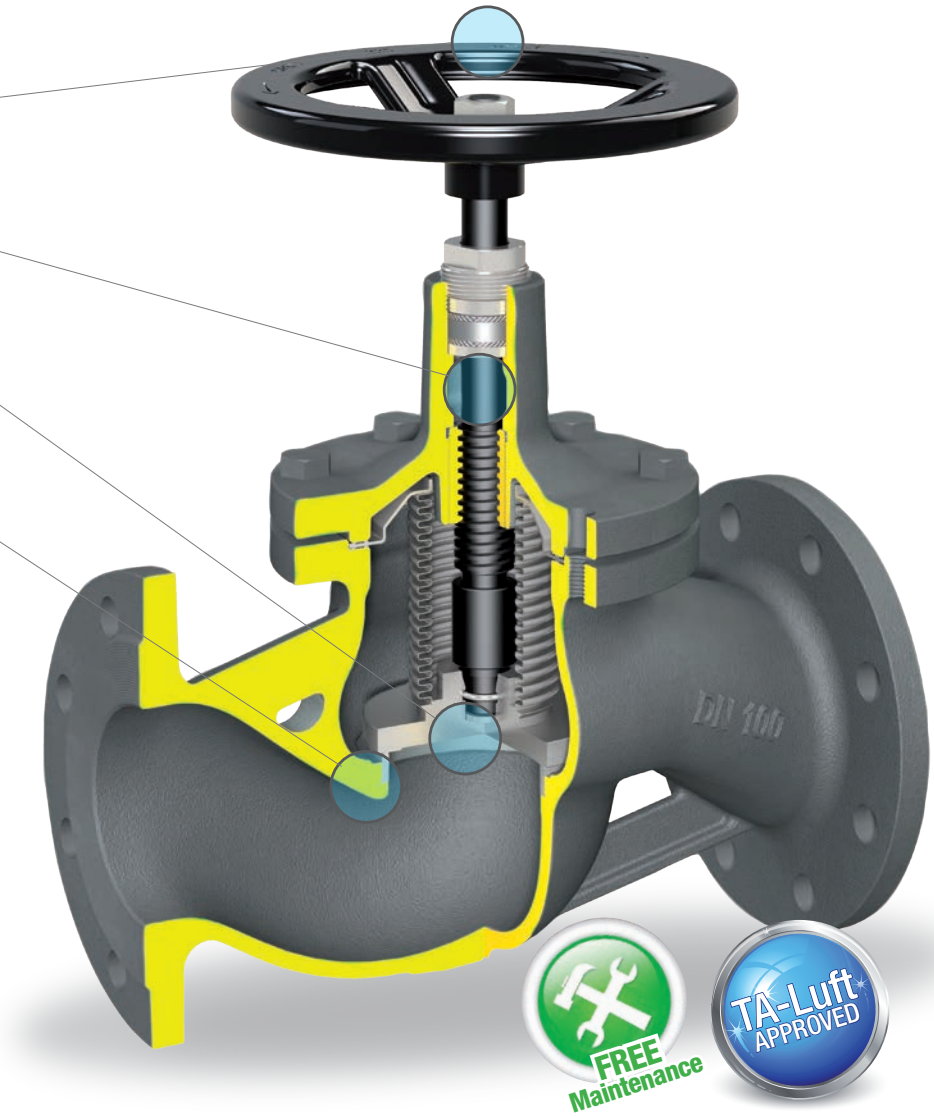

Possibili campi di impiego
Application

Impianti di trasmissione calore, centrali termiche, caldaie e serbatoi, impianti di teleriscaldamento, applicazioni con olio diatermico, ecc.

Heat transfer systems, thermal power stations, industrial boilers and tanks, district heating plants, diathermic oil installations, etc.

Adatte per
Suitable for

Acqua calda e/o surriscaldata, vapore, aria, fluidi diatermici, ecc.

Hot water and/or overheated water, steam, air, diathermic fluids, etc.

Materiali
Materials

POS.	Componente	Components	Material
1	Corpo	*Body*	EN-GJS-400-18-LT
2	Cappello	*Bonnet*	EN-GJS-400-18-LT
3	Sede	*Seat*	St. Steel 1.4021
4	Otturatore	*Disc*	St. Steel 1.4021
5	Stelo	*Stem*	St. Steel 1.4021
6	Soffietto	*Bellows*	St. Steel 1.4541
7	Disco antifrizione	*Antifriction disk*	St. Steel 1.4021
8	Guarnizioni	*Gaskets*	Graphite + St. Steel
9	Baderna	*Packing*	Graphite
10	Volantino	*Handwheel*	Pressed steel
11	Viti	*Screws*	Carbon steel

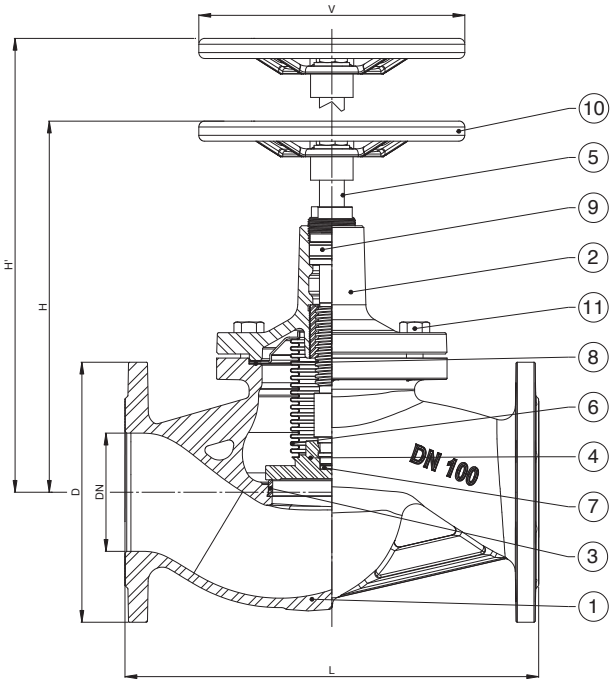

Dimensioni
Sizes

DN	D	L	H	H'	V	Kg	Kv
	mm	mm	mm	mm	mm		m³/h
15	95	130	165	175	100	3	4,6
20	105	150	165	175	100	3,7	7,3
25	115	160	185	195	100	4,4	11,7
32	140	180	185	195	125	6,1	16,8
40	150	200	215	230	150	9,1	26,7
50	165	230	215	230	150	11	42,6
65	185	290	295	315	200	19	77,9
80	200	310	295	315	200	21,5	111
100	220	350	320	355	225	28	177
125	250	400	345	385	250	42	262
150	285	480	400	445	350	56,5	368
200	340	600	455	520	400	104	664
250	405	730	585	660	500	171,5	1044

KV alla percentuale di alzata figura 54/R
Kv at stroke rate item 54/R

DN	15	20	25	32	40	50	65	80	100	125	150	200	250
20%	0.33	0.84	1.3	2.2	3.72	8.26	8.91	16.1	21.1	35.9	51.1	72	316
40%	0.99	1.77	2.81	4.53	7.24	14.2	18	30.9	40.4	60.9	109	143	554
60%	2.17	3.52	4.91	8.3	13.5	22.2	34.2	55.2	74.6	103	190	258	695
80%	3.27	5.47	7.64	12.5	19.8	30.8	53.8	80.4	117	154	252	377	776
100%	4.19	6.77	9.22	15.4	24.5	36.5	64.1	91.7	138	182	286	446	890

Condizioni di esercizio/ *Working conditions*

Temperatura - *Temperature* [°C]	-10/120	150	200	250	300	350
Pressione - *Pressure* [bar]	16	15,5	14,7	13,9	12,8	11,2

NOTA: Se la pressione di esercizio supera i valori riportati in tabella è indispensabile utilizzare una valvola a vite esterna con otturatore equilibrato (Figura 64/EQ)
NOTE: If the working pressure exceeds the values shown in the above table it is essential to use an outside screw with balanced disc (Item 64/EQ)

DN	200	250
Pressione - *Pressure* [bar]	14	9

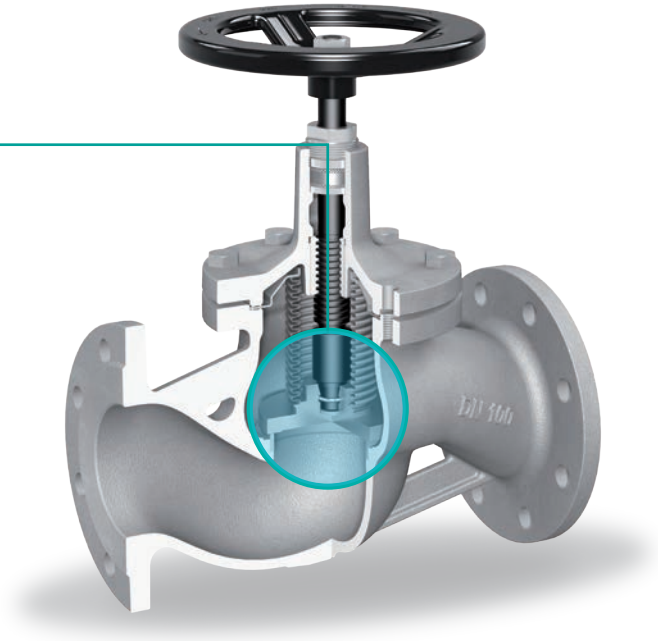

Varianti costruttive
Manufacturing variations

54/R

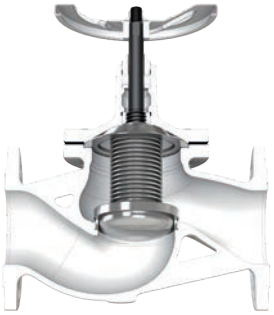

Otturatore a profilo parabolico
di regolazione
Regulating disc

54/T

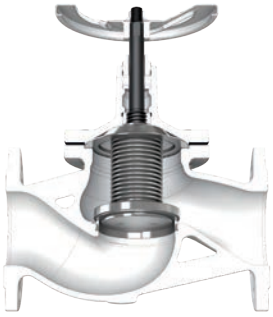

Otturatore a tenuta morbida
di PTFE intercambiabile
Soft sealing interchangeable PTFE disc

54/RT

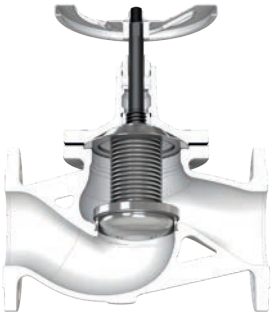

Otturatore a profilo parabolico
di regolazione a tenuta morbida di PTFE intercambiabile
Regulating disc with soft sealingi nterchangeable PTFE disc
interchangeable PTFE disc

53 Valvola a flusso avviato **a vite interna** con soffietto in ghisa sferoidale, esente manutenzione

*Nodular cast iron streamlined flow valve **inside screw** with bellows, maintenance free*

Caratteristiche principali di serie
Main standard features

- **Volantino saliente**
  Rising handwheel
- **Stelo rotante**
  Rotating stem
- **Otturatore non rotante**
  Not rotating disc
- **Sede mandrinata**
  Pressed-in seat

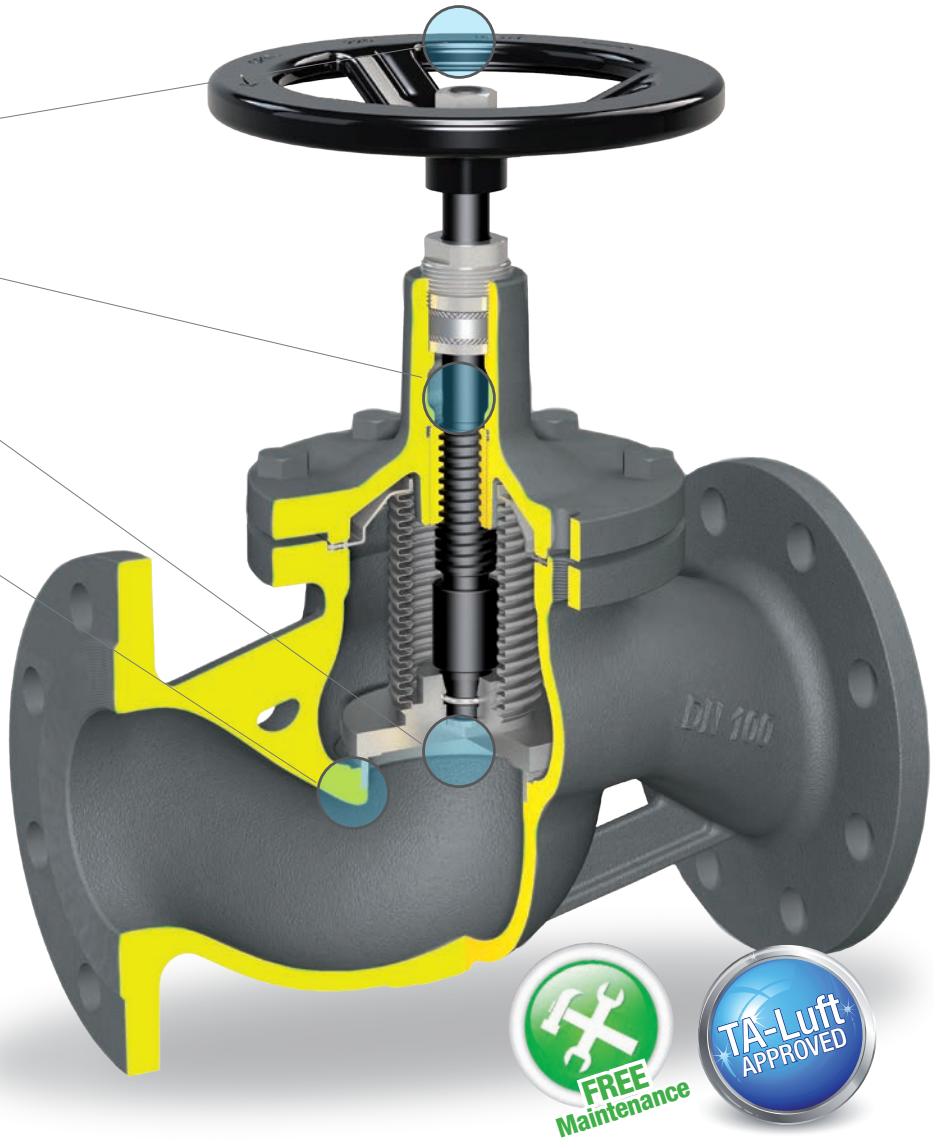

Possibili campi di impiego
Application

Impianti di trasmissione calore, centrali termiche, caldaie e serbatoi, impianti di teleriscaldamento, applicazioni con olio diatermico, ecc.

Heat transfer systems, thermal power stations, industrial boilers and tanks, district heating plants, diathermic oil installations, etc.

Adatte per
Suitable for

Acqua calda e/o surriscaldata, vapore, aria, fluidi diatermici, ecc.

Hot water and/or overheated water, steam, air, diathermic fluids, etc.

Materiali
Materials

POS.	Componente	Components	Material
1	Corpo	*Body*	EN-GJS-400-18-LT
2	Cappello	*Bonnet*	EN-GJS-400-18-LT
3	Sede	*Seat*	St. Steel 1.4021
4	Otturatore	*Disc*	St. Steel 1.4021
5	Stelo	*Stem*	St. Steel 1.4021
6	Soffietto	*Bellows*	St. Steel 1.4541
7	Disco antifrizione	*Antifriction disk*	St. Steel 1.4021
8	Guarnizioni	*Gaskets*	Graphite + St. Steel
9	Baderna	*Packing*	Graphite
10	Volantino	*Handwheel*	Pressed steel
11	Viti	*Screws*	Carbon steel

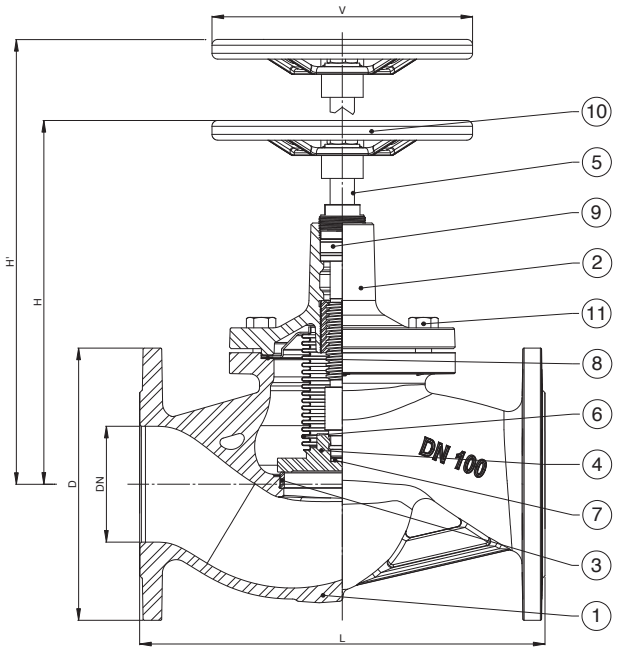

Dimensioni
Sizes

DN	D	L	H	H'	V	Kg	Kv
	mm	mm	mm	mm	mm		m³/h
15	95	130	165	175	100	3	4,6
20	105	150	165	175	100	4,1	7,3
25	115	160	185	195	100	4,4	11,7
32	140	180	185	195	125	6,5	16,8
40	150	200	215	230	150	9,3	26,7
50	165	230	215	230	150	11,5	42,6
65	185	290	295	315	200	19	77,9
80	200	310	295	315	200	22	111
100	235	350	320	355	225	29,5	177
125	270	400	345	385	250	44	262
150	300	480	400	445	350	64	368
200	360	600	455	520	400	107	664

KV alla percentuale di alzata figura 53/R
Kv at stroke rate item 53/R

DN	15	20	25	32	40	50	65	80	100	125	150	200
20%	0.33	0.84	1.3	2.2	3.72	8.26	8.91	16.1	21.1	35.9	51.1	72
40%	0.99	1.77	2.81	4.53	7.24	14.2	18	30.9	40.4	60.9	109	143
60%	2.17	3.52	4.91	8.3	13.5	22.2	34.2	55.2	74.6	103	190	258
80%	3.27	5.47	7.64	12.5	19.8	30.8	53.8	80.4	117	154	252	377
100%	4.19	6.77	9.22	15.4	24.5	36.5	64.1	91.7	138	182	286	446

Condizioni di esercizio/ *Working conditions*

Temperatura - *Temperature* [°C]	-10/120	150	200	250	300	350
Pressione - *Pressure* [bar]	25	24,3	23	21,8	20	17,5

NOTA: Se la pressione di esercizio supera i valori riportati in tabella è indispensabile utilizzare una valvola a vite esterna con otturatore equilibrato (Figura 63/EQ)
NOTE: If the working pressure exceeds the values shown in the above table it is essential to use an outside screw with balanced disc (Item 63/EQ)

DN	150	200
Pressione - *Pressure* [bar]	21	14

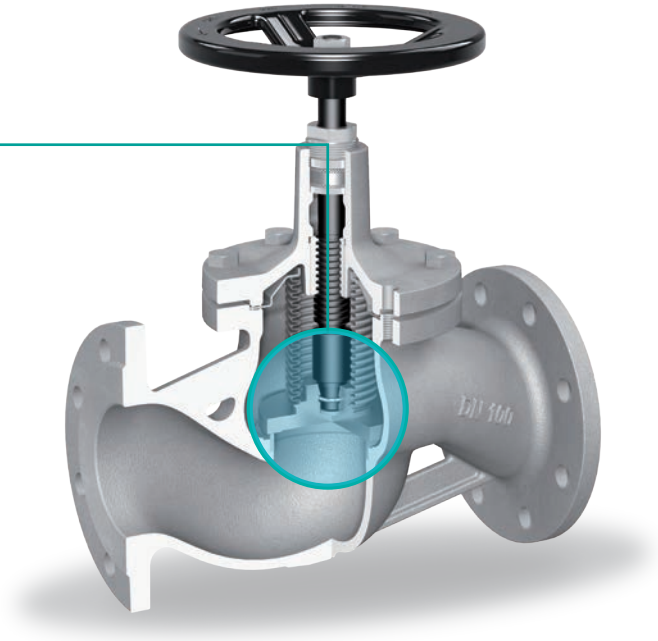

Varianti costruttive
Manufacturing variations

53/R

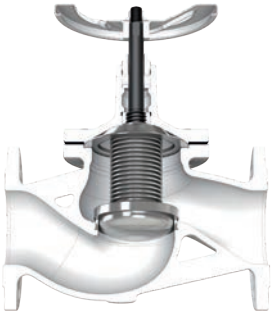

Otturatore a profilo parabolico
di regolazione
Regulating disc

53/T

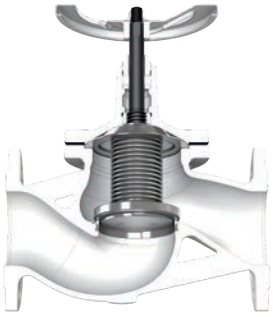

Otturatore a tenuta morbida
di PTFE intercambiabile
Soft sealing interchangeable PTFE disc

53/RT

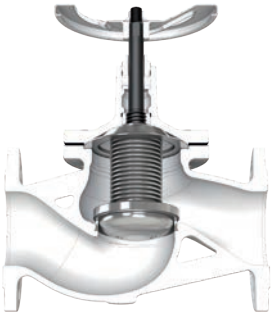

Otturatore a profilo parabolico
di regolazione a tenuta morbida di PTFE intercambiabile
Regulating disc with soft sealingi nterchangeable PTFE disc
interchangeable PTFE disc

346 Valvola a flusso avviato **a vite esterna** con soffietto in acciaio al carbonio, esente manutenzione

*Carbon steel streamlined flow valve **outside screw** with bellows, maintenance free*

Caratteristiche principali di serie
Main standard features

- **Limitatore di alzata** (fornibile a richiesta gratuitamente)
  Rise limiter (available on request)
- **Ingrassatore**
  Lubricator
- **Doppia ralla antifrizione**
  Double anti-friction bearings
- **Indicatore di apertura con funzione antirotazione**
  Opening index with anti-rotatinon function
- **Controtenuta di sicurezza ricavata sullo stelo**
  Backseat
- **Otturatore rotante**
  Rotating disc
- **Sede saldata**
  Welded seat

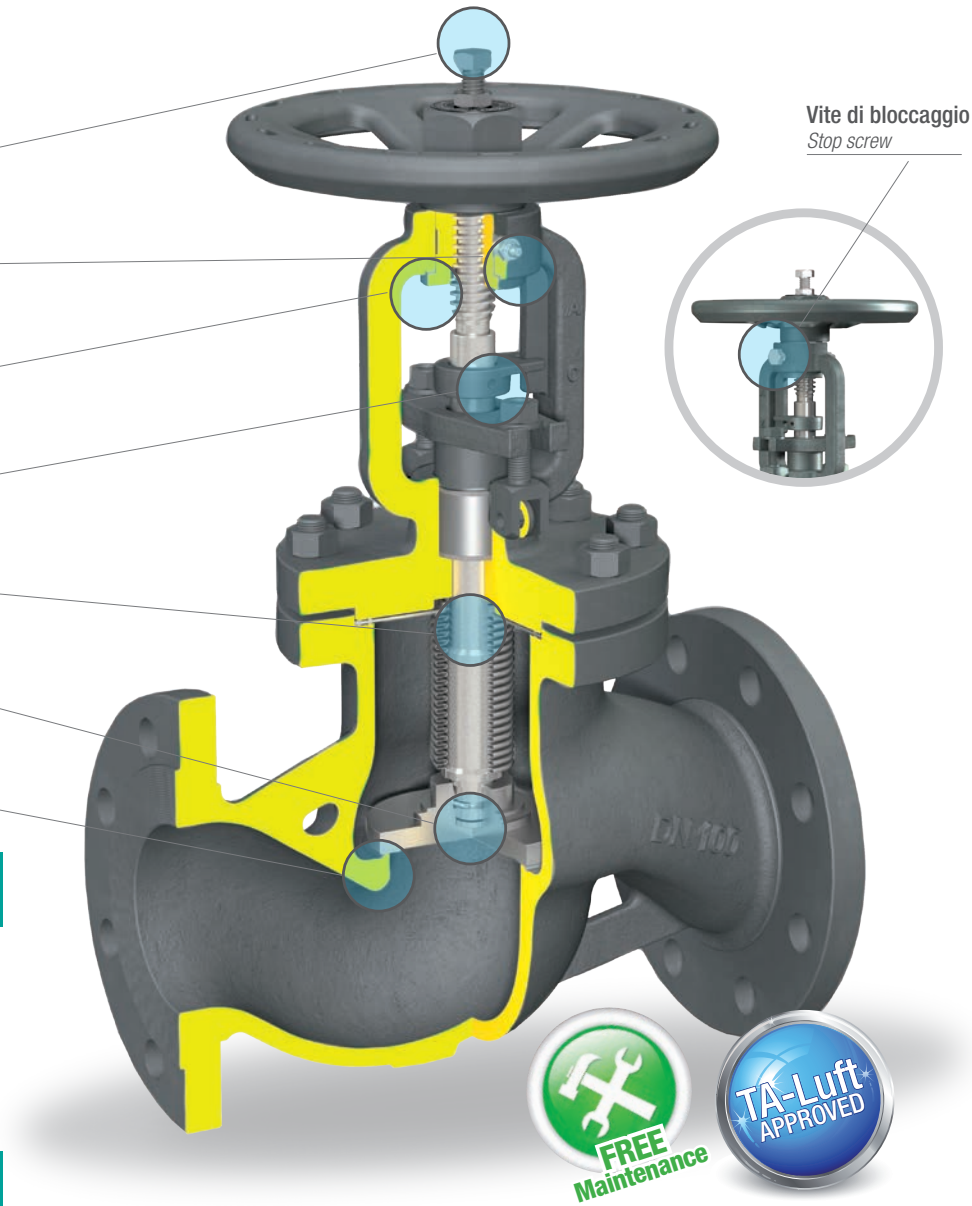

Possibili campi di impiego
Application

Impianti di trasmissione calore, centrali termiche, caldaie e serbatoi, impianti di teleriscaldamento, applicazioni con olio diatermico, ecc.

Heat transfer systems, thermal power stations, industrial boilers and tanks, district heating plants, diathermic oil installations, etc.

Adatte per
Suitable for

Acqua calda e/o surriscaldata, vapore, aria, fluidi diatermici, ecc.

Hot water and/or overheated water, steam, air, diathermic fluids, etc.

Materiali
Materials

POS.	Componente	Components	Material
1	Corpo 15-50	*Body*	P250 GH (forged)
	Corpo 65-250	*Body*	GP 240 GH+N (cast)
2	Cavalletto	*Yoke*	P250 GH (forged)
	Cavalletto	*Yoke*	GP 240 GH+N (cast)
3	Sede	*Seat*	St. Steel 1.4370
4	Otturatore	*Disc*	St. Steel 1.4021
5	Stelo	*Stem*	St. Steel 1.4021
6	Soffietto	*Bellows*	St. Steel 1.4541
7	Disco antifrizione	*Antifriction disk*	St. Steel 1.4021
8	Guarnizioni	*Gaskets*	Graphite + St. Steel
9	Baderna	*Packing*	Graphite
10	Volantino	*Handwheel*	Pressed steel
11	Prigionieri	*Studs*	Carbon steel
12	Dadi	*Nuts*	Carbon steel

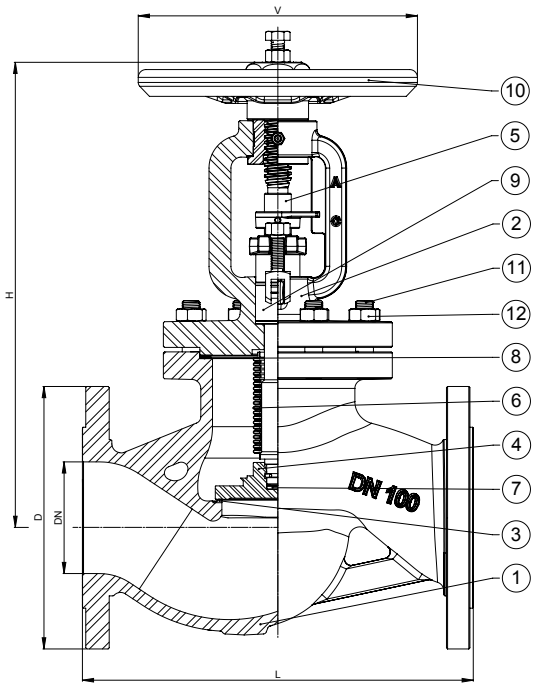

346

PN **40**

RAL 7016

Dimensioni
Sizes

DN	D	L	H	V	Kg	Kv
	mm	mm	mm	mm		m³/h
15	95	130	235	125	4,9	4,8
20	105	150	235	125	5,7	7,6
25	115	160	245	125	7,2	12,2
32	140	180	245	125	9,0	17,5
40	150	200	275	150	11,9	27,8
50	165	230	275	150	15,5	44,3
65	185	290	375	250	26,5	81
80	200	310	375	250	31	115
100	235	350	410	250	46	184
125	270	400	460	300	66	272
150	300	480	520	350	98,5	383
200	375	600	635	400	182	691
250	450	730	785	500	296,5	1086

KV alla percentuale di alzata figura 346/R
Kv at stroke rate item 346/R

DN	15	20	25	32	40	50	65	80	100	125	150	200	250
20%	0,34	0,87	1,35	2,29	3,87	8,57	9,27	16,7	21,9	37,3	53,1	74,9	328,6
40%	1,03	1,84	2,92	4,71	7,53	14,8	18,7	32,1	42	63,3	113,4	148,7	576,2
60%	2,26	3,66	5,17	8,63	14	23,1	35,6	57,4	77,6	107,1	197,6	268,3	722,8
80%	3,4	5,69	7,95	13	20,6	32	56	83,6	121,7	160,2	262,1	392,1	807
100%	4,36	7,04	9,59	16	25,5	38	66,7	95,4	143,5	189,3	297,4	463,8	925,6

Condizioni di esercizio/ *Working conditions*

Temperatura - *Temperature* [°C]	-10/50	150	200	250	300	350	400
Pressione - *Pressure* [bar]	40	35,2	33,3	30,5	27,6	25,7	23,8

E' necessario l'uso dell'otturatore equilibrato quando la pressione di esercizio supera i seguenti valori
It is necessary to use the balanced disc when the working pressure is over the following values

DN	125	150	200	250
Pressione - *Pressure* [bar]	30	21	14	9

NOTA: Utilizzando una valvola con otturatore equilibrato è indispensabile installarla al contrario, cioè con la pressione sopra l'otturatore
NOTE: Using a valve with balanced disc is it essential to install it in reverse way, that is with the pressure on the disc

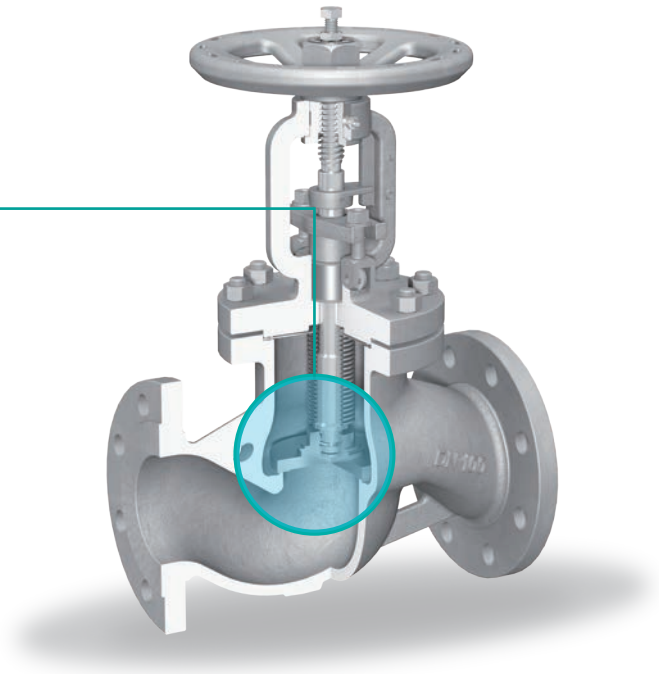

Varianti costruttive
Manufacturing variations

346/R

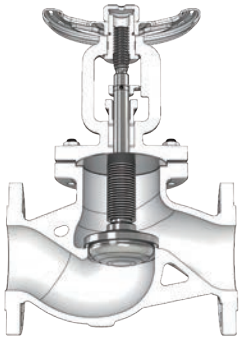

Otturatore a profilo parabolico di regolazione
Regulating disc

346/EQ

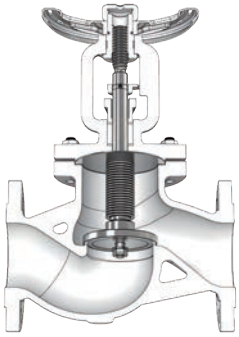

Otturatore equilibrato
Balanced disc

346/T

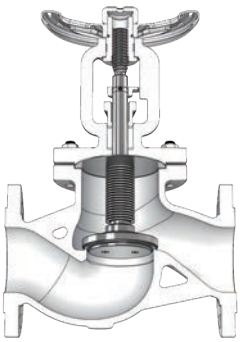

Otturatore a tenuta morbida di PTFE intercambiabile
Soft sealing interchangeable PTFE disc

346/RT

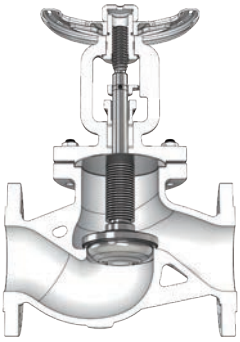

Otturatore a profilo parabolico di regolazione a tenuta morbida di PTFE intercambiabile
Regulating disc with soft sealinginterchangeable PTFE disc

346/A

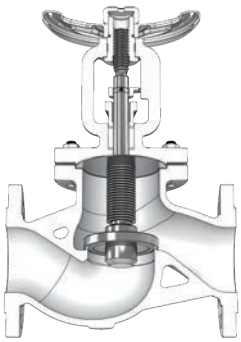

Otturatore semiautomatico con funzione di valvola di ritegno e chiusura
SDNR Automatic disc whit function of check and on/off valve

347 Valvola a flusso avviato **a vite esterna** con soffietto in acciaio inox, esente manutenzione

*Stainless steel streamlined flow valve **outside screw** with bellows, maintenance free*

Caratteristiche principali di serie
Main standard features

- **Limitatore di alzata** (fornibile a richiesta gratuitamente)
  Rise limiter (available on request)
- **Ingrassatore**
  Lubricator
- **Doppia ralla antifrizione**
  Double anti-friction bearings
- **Indicatore di apertura con funzione antirotazione**
  Opening index with anti-rotatinon function
- **Controtenuta di sicurezza ricavata sullo stelo**
  Backseat
- **Otturatore rotante**
  Rotating disc
- **Sede integrale**
  Integral seat

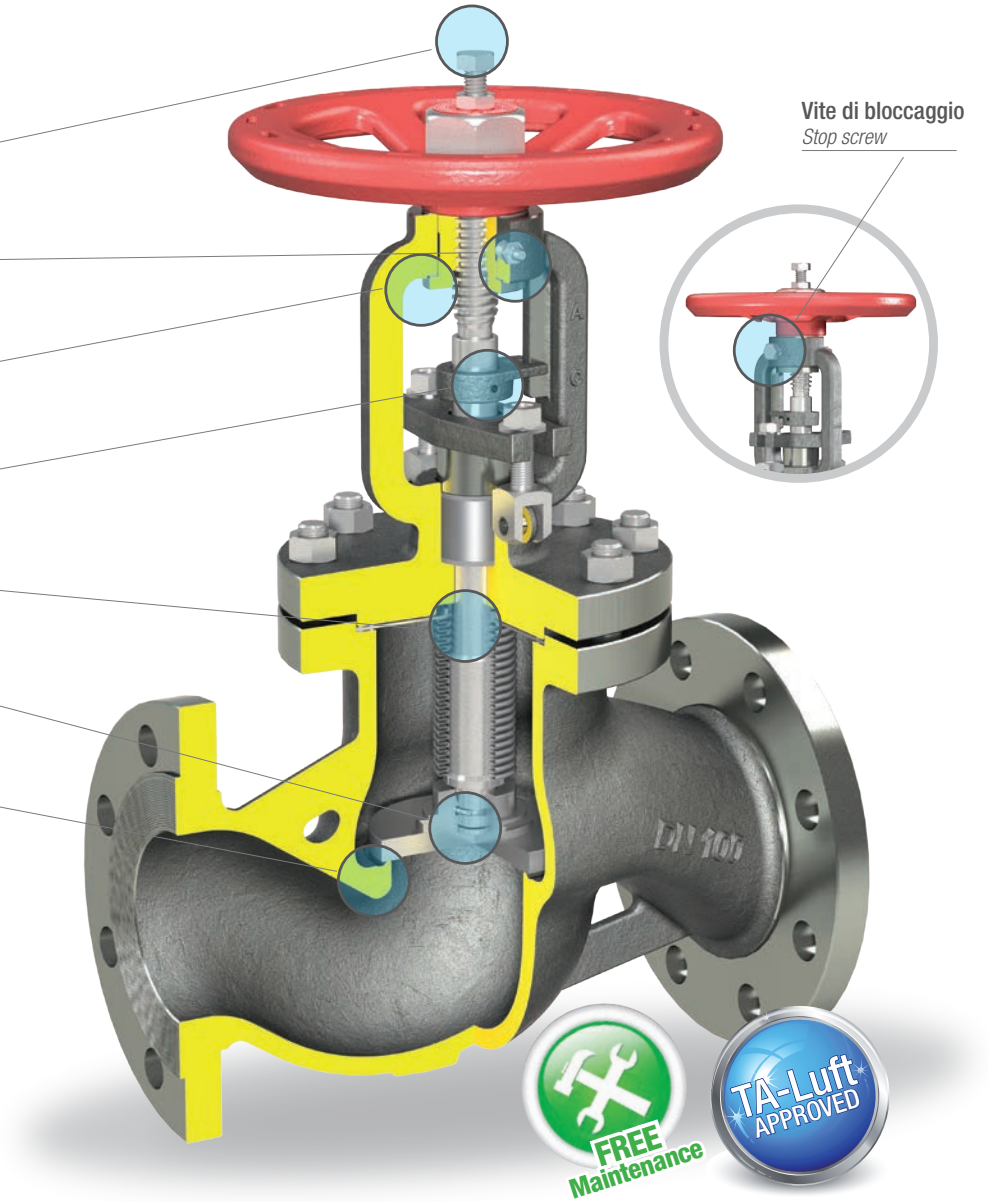

Possibili campi di impiego
Application

Impianti di trasmissione calore, centrali termiche, caldaie e serbatoi, impianti di teleriscaldamento, applicazioni con olio diatermico, industria chimica, industria ospedaliera, ecc.

Heat transfer systems, thermal power stations, industrial boilers and tanks, district heating plants, diathermic oil installations, chemical industry, hospitals, etc..

Adatte per
Suitable for

Acqua calda e/o surriscaldata, vapore, aria, fluidi diatermici, fluidi corrosivi in genere, ecc.

Hot water and/or overheated water, steam, air, diathermic fluids, corrosive fluids, etc...

Materiali
Materials

POS.	Componente	Components	Material
1	Corpo	*Body*	GX5 CrNiMo 19-11-2
2	Cavalletto	*Yoke*	GX5 CrNiMo 19-11-2
3	Otturatore	*Disc*	St. Steel 1.4401
4	Stelo	*Stem*	St. Steel 1.4401
5	Soffietto	*Bellows*	St. Steel 1.4541
6	Disco antifrizione	*Antifriction disk*	St. Steel 1.4401
7	Guarnizioni	*Gaskets*	Graphite + St. Steel
8	Baderna	*Packing*	Graphite
9	Volantino	*Handwheel*	Pressed steel
10	Prigionieri	*Studs*	Stainless steel
11	Dadi	*Nuts*	Stainless steel

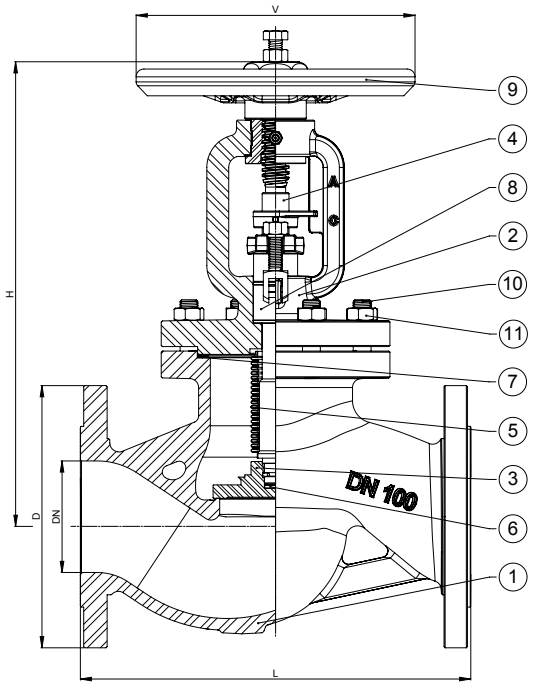

Dimensioni
Sizes

DN	D	L	H	V	Kg	Kv
	mm	mm	mm	mm		m³/h
15	95	130	235	125	4,7	4,8
20	105	150	235	125	5,5	7,6
25	115	160	245	125	6,8	12,2
32	140	180	245	125	8,5	17,5
40	150	200	275	150	11,3	27,8
50	165	230	275	150	13,7	44,3
65	185	290	375	250	26,5	81
80	200	310	375	250	30,5	115
100	235	350	410	250	44,5	184
125	270	400	460	300	64	272
150	300	480	520	350	99	383
200	375	600	635	400	182	691
250	450	730	785	500	296,5	1086

KV alla percentuale di alzata figura 347/R
Kv at stroke rate item 347/R

DN	15	20	25	32	40	50	65	80	100	125	150	200	250
20%	0,34	0,87	1,35	2,29	3,87	8,57	9,27	16,7	21,9	37,3	53,1	74,9	328,6
40%	1,03	1,84	2,92	4,71	7,53	14,8	18,7	32,1	42	63,3	113,4	148,7	576,2
60%	2,26	3,66	5,17	8,63	14	23,1	35,6	57,4	77,6	107,1	197,6	268,3	722,8
80%	3,4	5,69	7,95	13	20,6	32	56	83,6	121,7	160,2	262,1	392,1	807
100%	4,36	7,04	9,59	16	25,5	38	66,7	95,4	143,5	189,3	297,4	463,8	925,6

Condizioni di esercizio/ *Working conditions*

Temperatura - *Temperature* [°C]	-10/50	150	200	250	300	350	400
Pressione - *Pressure* [bar]	40	36,3	33,7	31,7	29,7	28,5	27,4

E' necessario l'uso dell'otturatore equilibrato quando la pressione di esercizio supera i seguenti valori
It is necessary to use the balanced disc when the working pressure is over the following values

DN	125	150	200	250
Pressione - *Pressure* [bar]	30	21	14	9

NOTA: Utilizzando una valvola con otturatore equilibrato è indispensabile installarla al contrario, cioè con la pressione sopra l'otturatore
NOTE: Using a valve with balanced disc is it essential to install it in reverse way, that is with the pressure on the disc

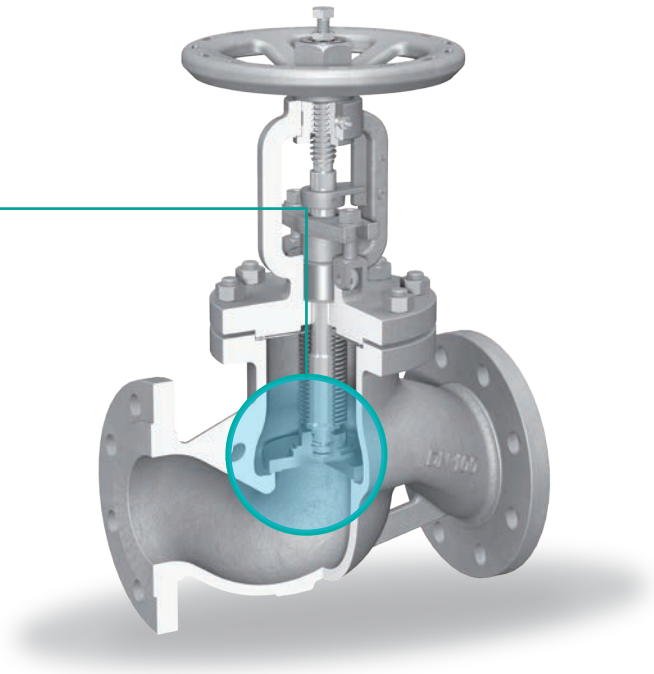

Varianti costruttive
Manufacturing variations

347/R

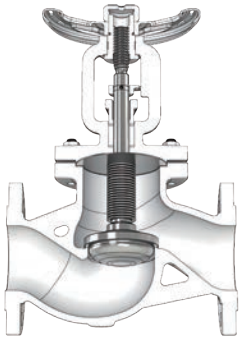

Otturatore a profilo parabolico di regolazione
Regulating disc

347/EQ

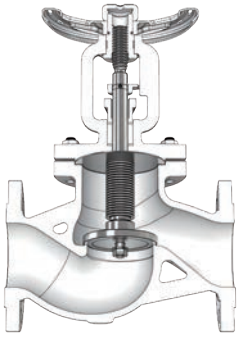

Otturatore equilibrato
Balanced disc

347/T

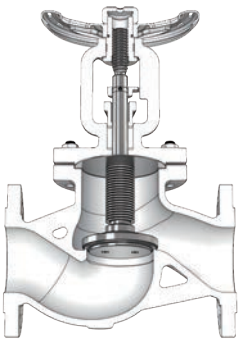

Otturatore a tenuta morbida di PTFE intercambiabile
Soft sealing interchangeable PTFE disc

347/RT

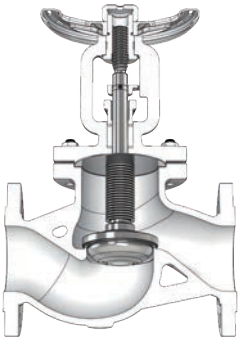

Otturatore a profilo parabolico di regolazione a tenuta morbida di PTFE intercambiabile
Regulating disc with soft sealinginterchangeable PTFE disc

347/A

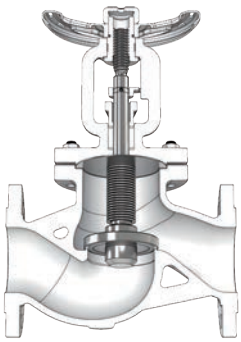

Otturatore semiautomatico con funzione di valvola di ritegno e chiusura
SDNR Automatic disc whit function of check and on/off valve

356 Valvola a flusso avviato **a vite esterna** con soffietto in acciaio al carbonio, esente manutenzione ANSI 150

*Carbon steel streamlined flow valve **outside screw** with bellows, maintenance free ANSI 150*

Caratteristiche principali di serie
Main standard features

- **Limitatore di alzata** (fornibile a richiesta gratuitamente)
  Rise limiter (available on request)
- **Ingrassatore**
  Lubricator
- **Doppia ralla antifrizione**
  Double anti-friction bearings
- **Indicatore di apertura con funzione antirotazione**
  Opening index with anti-rotatinon function
- **Controtenuta di sicurezza ricavata sullo stelo**
  Backseat
- **Otturatore rotante**
  Rotating disc
- **Sede saldata**
  Welded seat

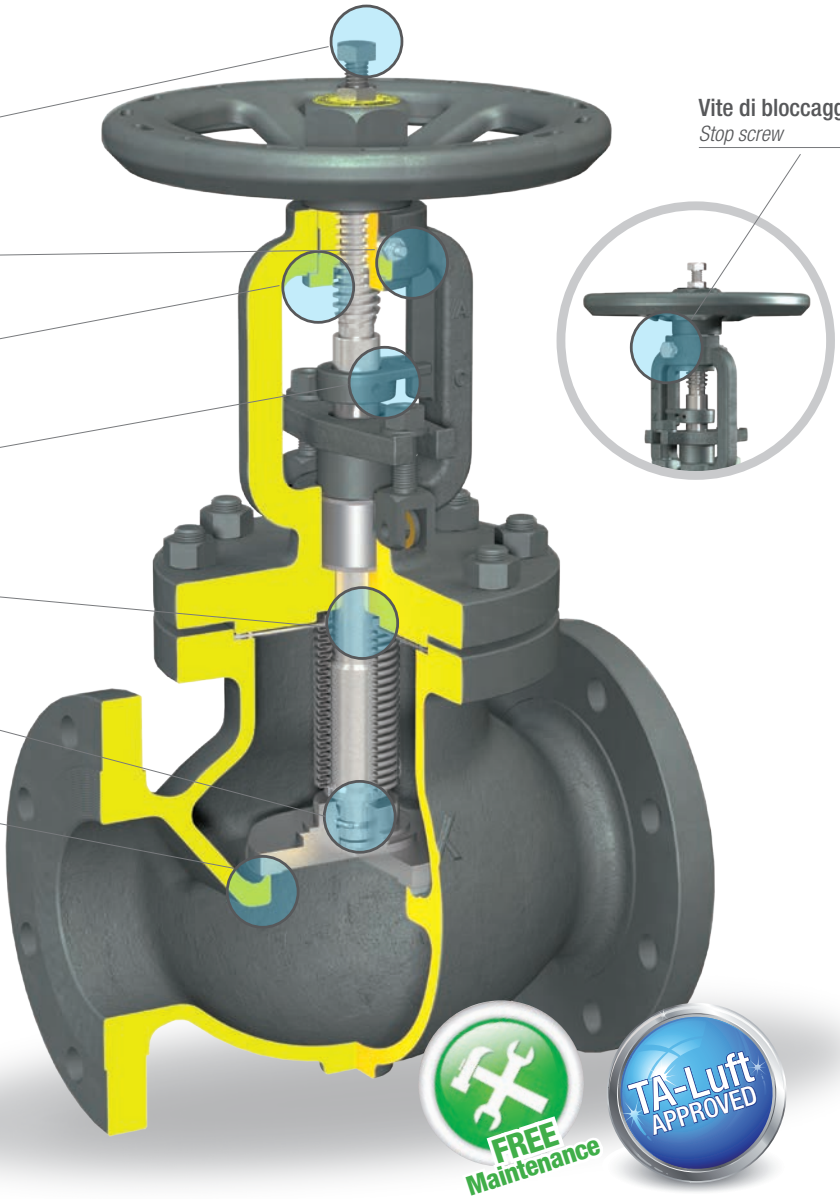

Possibili campi di impiego
Application

Impianti di trasmissione calore, centrali termiche, caldaie e serbatoi, impianti di teleriscaldamento, applicazioni con olio diatermico, petrolchimico, ecc.

Heat transfer systems, thermal power stations, industrial boilers and tanks, district heating plants, diathermic oil installations, petrochemical, etc.

Adatte per
Suitable for

Acqua calda e/o surriscaldata, vapore, aria, fluidi diatermici, ecc.

Hot water and/or overheated water, steam, air, diathermic fluids, etc.

Materiali
Materials

POS.	Componente	Components	Material
1	Corpo	*Body*	ASTM A 216 WCB
2	Cavalletto	*Yoke*	ASTM A 216 WCB
3	Sede	*Seat*	St. Steel 1.4370
4	Otturatore	*Disc*	St. Steel 1.4021
5	Stelo	*Stem*	St. Steel 1.4021
6	Soffietto	*Bellows*	St. Steel 1.4541
7	Disco antifrizione	*Antifriction disk*	St. Steel 1.4021
8	Guarnizioni	*Gaskets*	Graphite + St. Steel
9	Baderna	*Packing*	Graphite
10	Volantino	*Handwheel*	Pressed steel
11	Prigionieri	*Studs*	Carbon steel B7
12	Dadi	*Nuts*	Carbon steel 2H

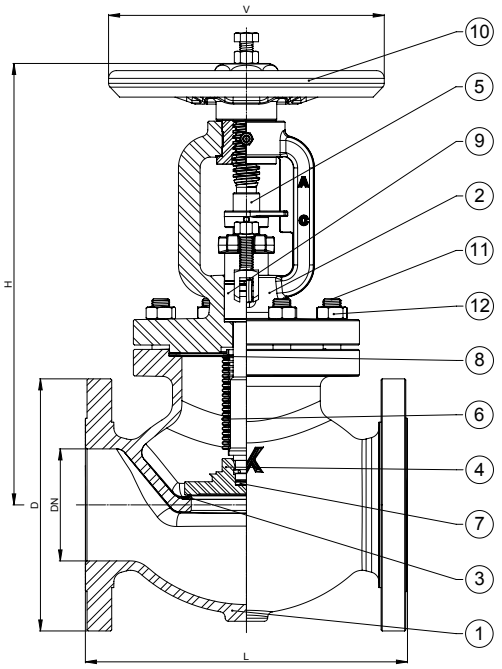

356

ANSI **150**

RAL 7016

Dimensioni
Sizes

DN	D	L	H	V	Kg	Kv
	mm	mm	mm	mm		m^3/h
65	177,8	215,9	373	200	26	85
80	190,5	241,3	377	200	29,5	109
100	228,6	292,1	410	250	46	189
125	254	355,6	458	300	61,5	311
150	279,4	406,4	516	350	85	438

Condizioni di esercizio/ *Working conditions*

Temperatura - *Temperature* [°C]	-10/38	93	149	205	315	343	426
Pressione - *Pressure* [bar]	19,6	17,9	15,8	13,8	9,6	8,6	5,5

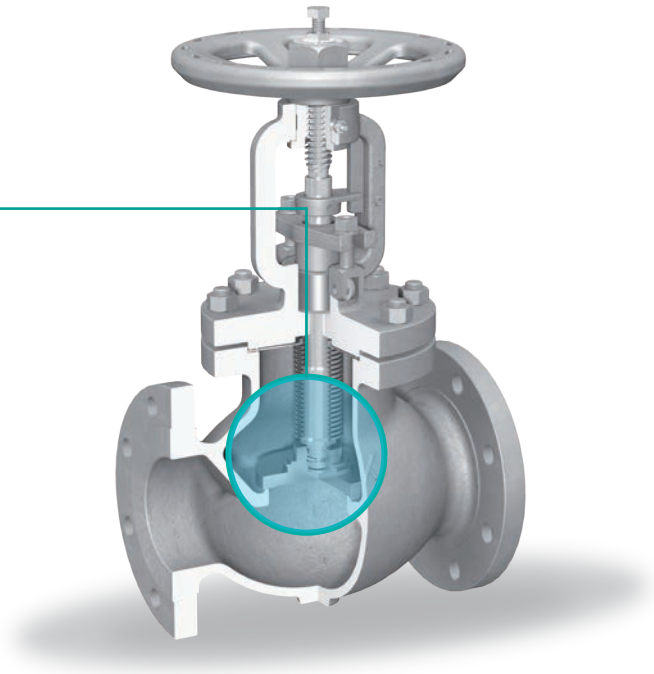

Varianti costruttive
Manufacturing variations

356/R

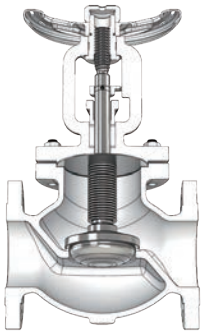

Otturatore a profilo parabolico di regolazione
Regulating disc

356/EQ

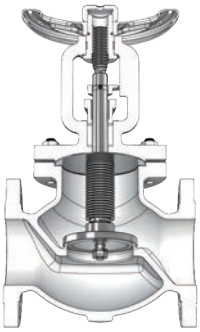

Otturatore equilibrato
Balanced disc

356/T

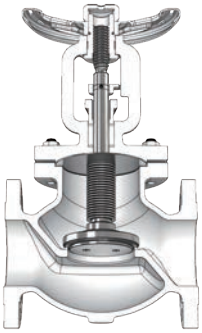

Otturatore a tenuta morbida di PTFE intercambiabile
Soft sealing interchangeable PTFE disc

356/RT

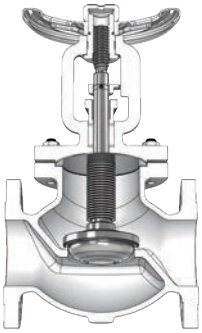

Otturatore a profilo parabolico di regolazione a tenuta morbida di PTFE intercambiabile
Regulating disc with soft sealinginterchangeable PTFE disc

356/A

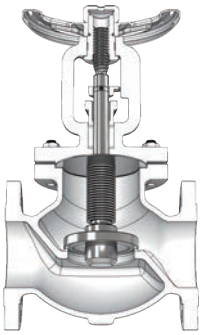

Otturatore semiautomatico con funzione di valvola di ritegno e chiusura
SDNR Automatic disc whit function of check and on/off valve

150 Valvola a flusso avviato **a vite esterna** in ghisa grigia, tradizionale a baderna

*Cast iron tsreamlined flow valve **outside screw** traditional type*

Caratteristiche principali di serie
Main standard features

- **Volantino saliente**
  Rising Handwheel
- **Stelo rotante**
  Rotating disc
- **Controtenuta di sicurezza ricavata sullo stelo**
  Backseat
- **Otturatore rotante**
  Rotating disc
- **Sede mandrinata**
  Pressed-in seat

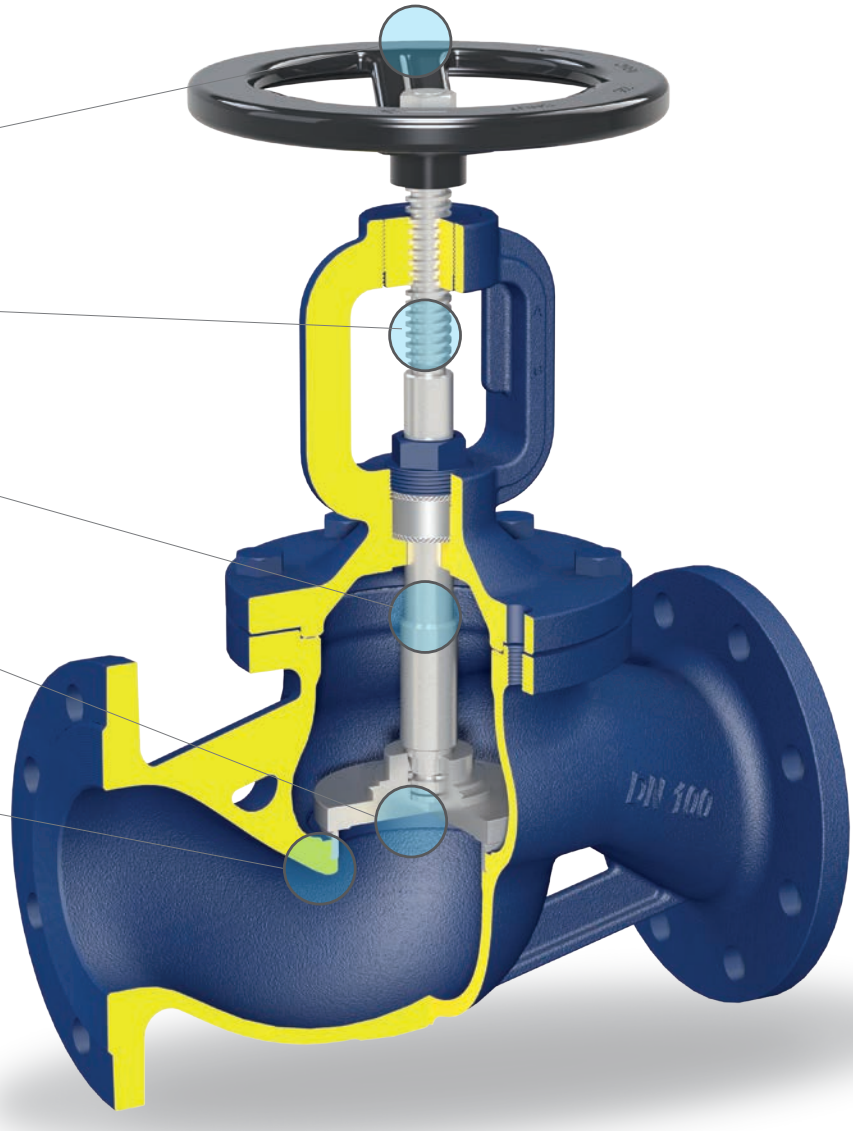

Possibili campi di impiego
Application

Impianti di trasmissione calore, centrali termiche, caldaie e serbatoi, ecc.

Heat transfer systems, thermal power stations, industrial boilers and tanks, etc.

Adatte per
Suitable for

Acqua calda e/o surriscaldata, vapore, aria, ecc.

Hot water and/or overheated water, steam, air, etc.

Materiali
Materials

POS.	Componente	Components	Material
1	Corpo	*Body*	EN-GJL-250
2	Cavalletto	*Yoke*	EN-GJL-250
3	Sede	*Seat*	St. Steel 1.4021
4	Otturatore	*Disc*	St. Steel 1.4021
5	Stelo	*Stem*	St. Steel 1.4021
6	Disco antifrizione	*Antifriction disk*	St. Steel 1.4021
7	Guarnizioni	*Gaskets*	Graphite + St. Steel
8	Baderna	*Packing*	Graphite
9	Volantino	*Handwheel*	Pressed steel
10	Viti	*Screws*	Carbon steel

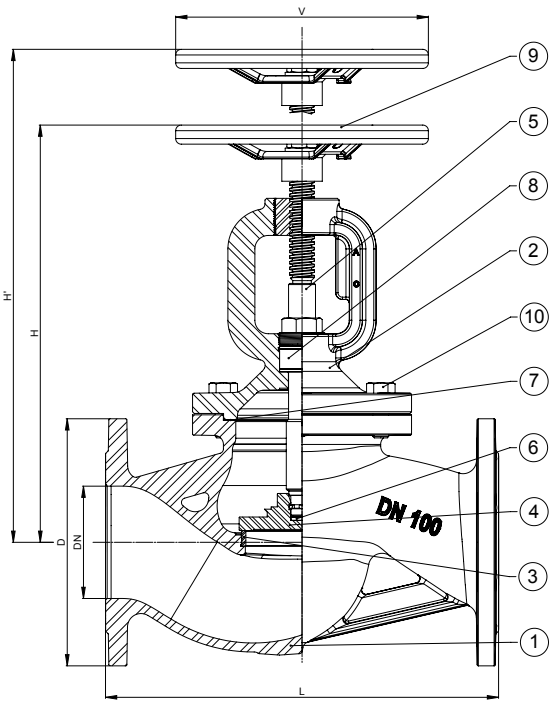

150

PN **16**

RAL 5013

Dimensioni
Sizes

DN	D	L	H	H'	V	Kg	Kv
	mm	mm	mm	mm	mm		m³/h
15	95	130	220	226	100	3,5	4,6
20	105	150	220	226	100	4,5	7,3
25	115	160	225	232	100	5	11,7
32	140	180	225	233	125	6,5	16,8
40	150	200	260	270	150	9,5	26,7
50	165	230	260	273	150	12	42,6
65	185	290	335	356	200	19,5	77,9
80	200	310	335	360	200	22,5	111
100	220	350	380	405	225	33,5	177
125	250	400	415	450	250	45,5	262
150	285	480	465	510	350	66	368
200	340	600	620	680	400	116	664

KV alla percentuale di alzata figura 150/R
Kv at stroke rate item 150/R

DN	15	20	25	32	40	50	65	80	100	125	150	200	250
20%	0.33	0.84	1.3	2.2	3.72	8.26	8.91	16.1	21.1	35.9	51.1	72	316
40%	0.99	1.77	2.81	4.53	7.24	14.2	18	30.9	40.4	60.9	109	143	554
60%	2.17	3.52	4.91	8.3	13.5	22.2	34.2	55.2	74.6	103	190	258	695
80%	3.27	5.47	7.64	12.5	19.8	30.8	53.8	80.4	117	154	252	377	776
100%	4.19	6.77	9.22	15.4	24.5	36.5	64.1	91.7	138	182	286	446	890

Condizioni di esercizio/ *Working conditions*

Temperatura - *Temperature* [°C]	-10/120	150	200	250	300
Pressione - *Pressure* [bar]	16	14,4	12,8	11,2	9,6

E' necessario l'uso dell'otturatore equilibrato quando la pressione di esercizio supera i seguenti valori
It is necessary to use the balanced disc when the working pressure is over the following values

DN	200
Pressione - *Pressure* [bar]	14

NOTA: Utilizzando una valvola con otturatore equilibrato è indispensabile installarla al contrario, cioè con la pressione sopra l'otturatore
NOTE: Using a valve with balanced disc is it essential to install it in reverse way, that is with the pressure on the disc

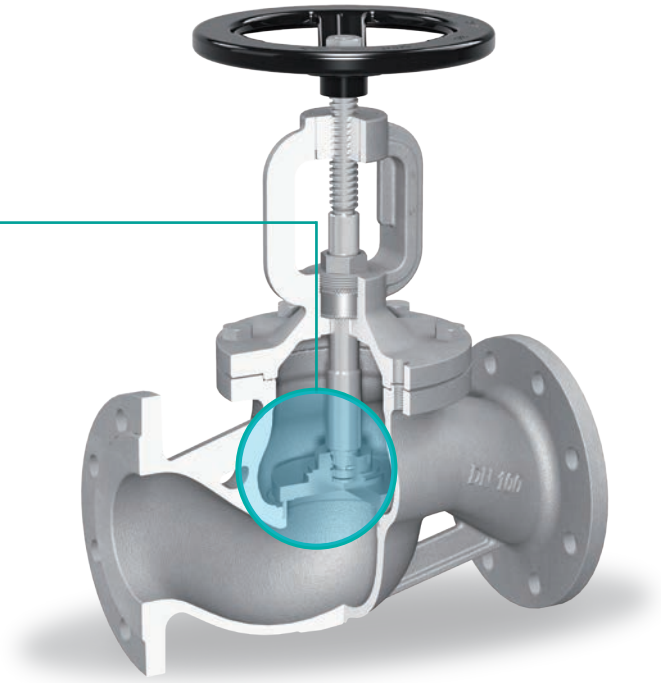

Varianti costruttive
Manufacturing variations

150/R

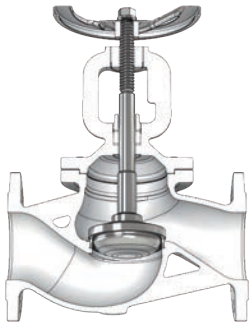

Otturatore a profilo parabolico di regolazione
Regulating disc

150/T

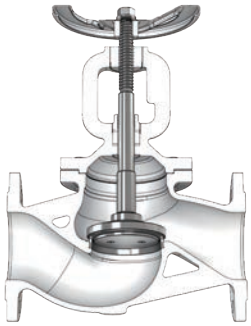

Otturatore a tenuta morbida di PTFE intercambiabile
Soft sealing interchangeable PTFE disc

150/RT

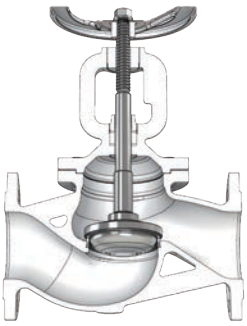

Otturatore a profilo parabolico di regolazione a tenuta morbida di PTFE intercambiabile
Regulating disc with soft sealinginterchangeable PTFE disc

150/A

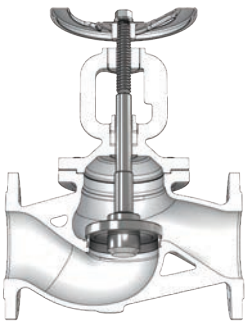

Otturatore semiautomatico con funzione di valvola di ritegno e chiusura
SDNR Automatic disc whit function of check and on/off valve

154 Valvola a flusso avviato **a vite esterna** in ghisa sferoidale, tradizionale a baderna

*Nodular cast iron streamlined flow valve **outside screw** traditional type*

Caratteristiche principali di serie
Main standard features

- **Volantino saliente**
  Rising Handwheel
- **Stelo rotante**
  Rotating disc
- **Controtenuta di sicurezza ricavata sullo stelo**
  Backseat
- **Otturatore rotante**
  Rotating disc
- **Sede mandrinata**
  Pressed-in seat

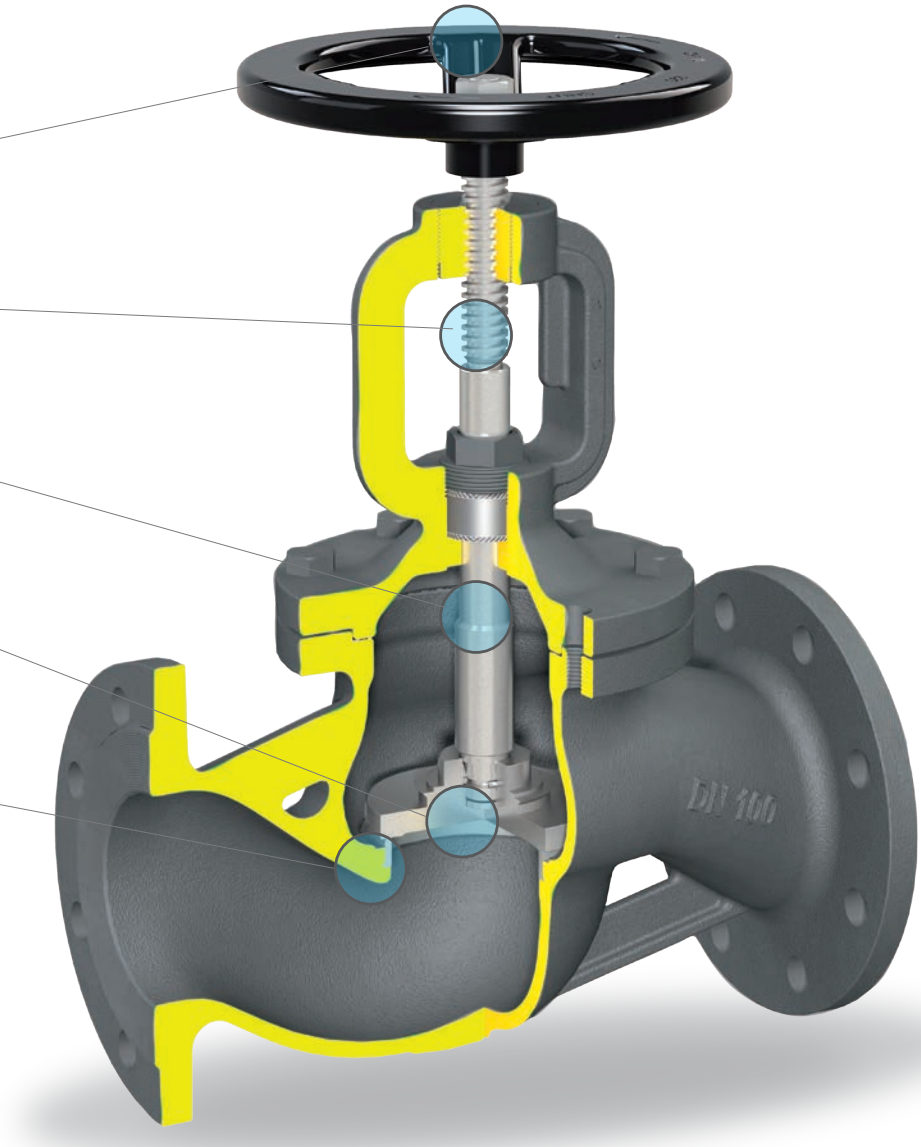

Possibili campi di impiego
Application

Impianti di trasmissione calore, centrali termiche, caldaie e serbatoi, impianti di teleriscaldamento, applicazioni con olio diatermico, ecc.

Heat transfer systems, thermal power stations, industrial boilers and tanks, district heating plants, diathermic oil installations, etc.

Adatte per
Suitable for

Acqua calda e/o surriscaldata, vapore, aria, fluidi diatermici, ecc.

Hot water and/or overheated water, steam, air, diathermic fluids, etc.

Materiali
Materials

POS.	Componente	Components	Material
1	Corpo	*Body*	EN-GJS-400-18-LT
2	Cavalletto	*Yoke*	EN-GJS-400-18-LT
3	Sede	*Seat*	St. Steel 1.4021
4	Otturatore	*Disc*	St. Steel 1.4021
5	Stelo	*Stem*	St. Steel 1.4021
6	Disco antifrizione	*Antifriction disk*	St. Steel 1.4021
7	Guarnizioni	*Gaskets*	Graphite + St. Steel
8	Baderna	*Packing*	Graphite
9	Volantino	*Handwheel*	Pressed steel
10	Viti	*Screws*	Carbon steel

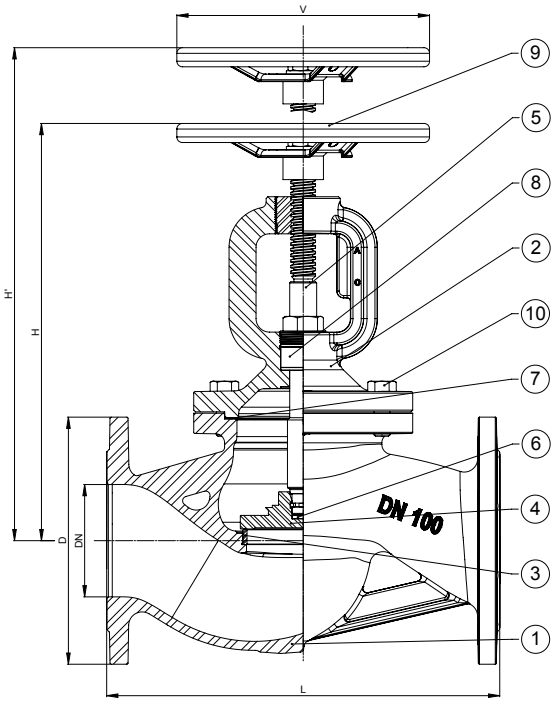

154

PN **16**
RAL 7016

Dimensioni
Sizes

DN	D	L	H	H'	V	Kg	Kv
	mm	mm	mm	mm	mm		m³/h
15	95	130	220	226	100	3,5	4,6
20	105	150	220	226	100	4,5	7,3
25	115	160	225	232	100	5	11,7
32	140	180	225	233	125	6,5	16,8
40	150	200	260	270	150	9,5	26,7
50	165	230	260	273	150	12	42,6
65	185	290	335	356	200	19,5	77,9
80	200	310	335	360	200	22,5	111
100	220	350	380	405	225	33,5	177
125	250	400	415	450	250	45,5	262
150	285	480	465	510	350	66	368
200	340	600	620	680	400	116	664
250	405	730	750	820	500	170	1044

KV alla percentuale di alzata figura 154/R
Kv at stroke rate item 154/R

DN	15	20	25	32	40	50	65	80	100	125	150	200	250
20%	0.33	0.84	1.3	2.2	3.72	8.26	8.91	16.1	21.1	35.9	51.1	72	316
40%	0.99	1.77	2.81	4.53	7.24	14.2	18	30.9	40.4	60.9	109	143	554
60%	2.17	3.52	4.91	8.3	13.5	22.2	34.2	55.2	74.6	103	190	258	695
80%	3.27	5.47	7.64	12.5	19.8	30.8	53.8	80.4	117	154	252	377	776
100%	4.19	6.77	9.22	15.4	24.5	36.5	64.1	91.7	138	182	286	446	890

Condizioni di esercizio/ *Working conditions*

Temperatura - *Temperature* [°C]	-10/120	150	200	250	300	350
Pressione - *Pressure* [bar]	16	15,5	14,7	13,9	12,8	11,2

E' necessario l'uso dell'otturatore equilibrato quando la pressione di esercizio supera i seguenti valori
It is necessary to use the balanced disc when the working pressure is over the following values

DN	200	250
Pressione - *Pressure* [bar]	14	9

NOTA: Utilizzando una valvola con otturatore equilibrato è indispensabile installarla al contrario, cioè con la pressione sopra l'otturatore
NOTE: Using a valve with balanced disc is it essential to install it in reverse way, that is with the pressure on the disc

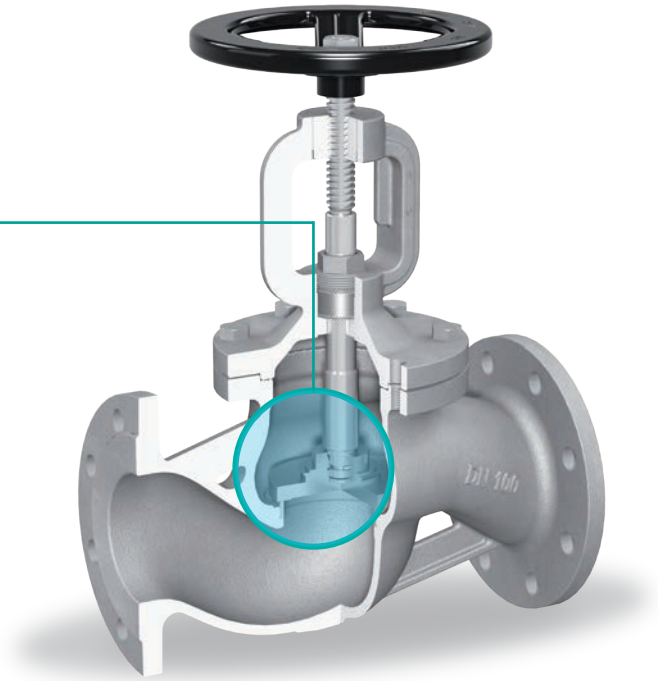

Varianti costruttive
Manufacturing variations

154/R

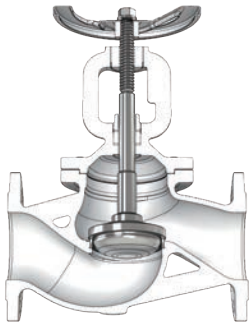

Otturatore a profilo parabolico di regolazione
Regulating disc

154/T

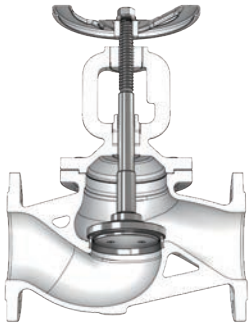

Otturatore a tenuta morbida di PTFE intercambiabile
Soft sealing interchangeable PTFE disc

154/RT

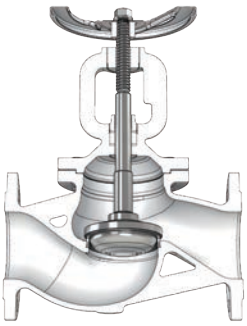

Otturatore a profilo parabolico di regolazione a tenuta morbida di PTFE intercambiabile
Regulating disc with soft sealinginterchangeable PTFE disc

154/A

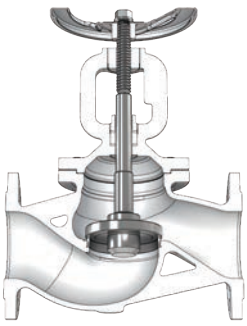

Otturatore semiautomatico con funzione di valvola di ritegno e chiusura
SDNR Automatic disc whit function of check and on/off valve

153 Valvola a flusso avviato **a vite esterna** in ghisa sferoidale, tradizionale a baderna

*Nodular cast iron streamlined flow valve **outside screw** traditional type*

Caratteristiche principali di serie
Main standard features

- **Volantino saliente**
  Rising Handwheel
- **Stelo rotante**
  Rotating disc
- **Controtenuta di sicurezza ricavata sullo stelo**
  Backseat
- **Otturatore rotante**
  Rotating disc
- **Sede mandrinata**
  Pressed-in seat

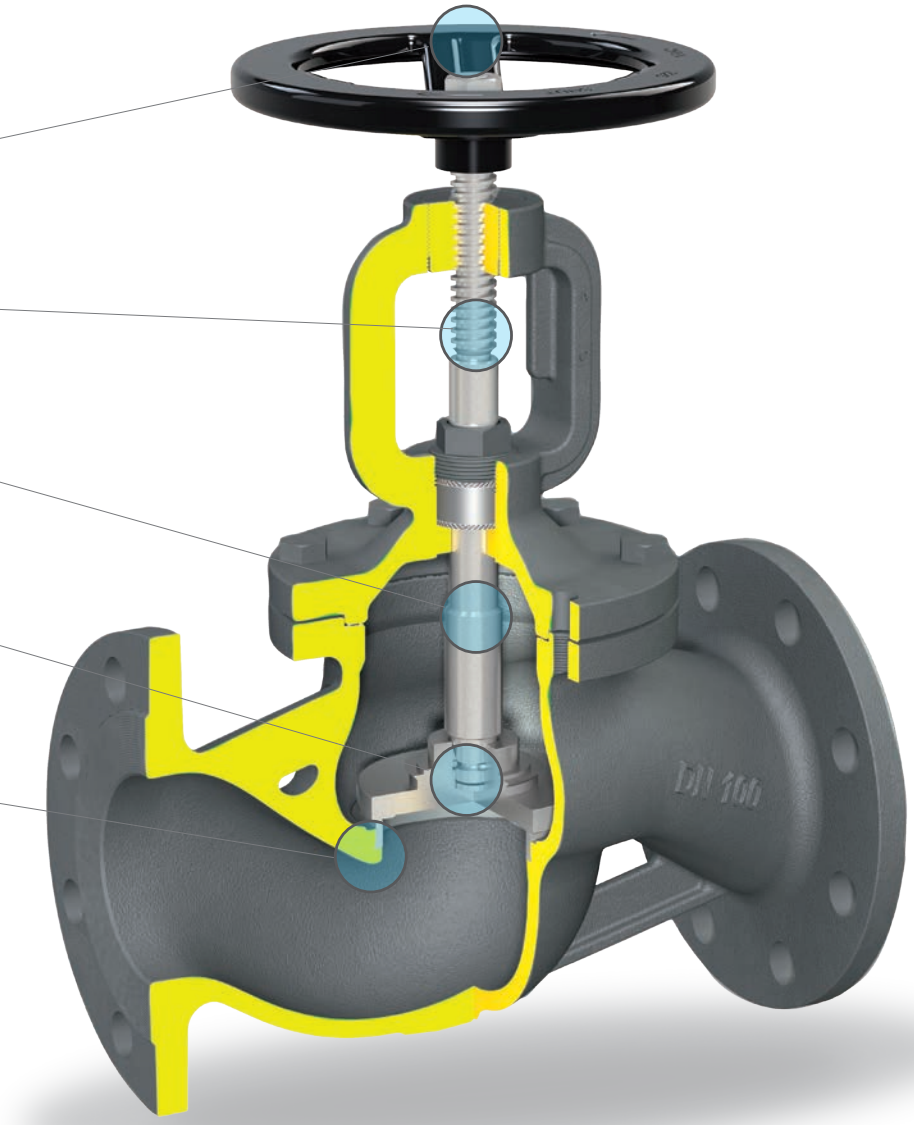

Possibili campi di impiego
Application

Impianti di trasmissione calore, centrali termiche, caldaie e serbatoi, impianti di teleriscaldamento, applicazioni con olio diatermico, ecc.

Heat transfer systems, thermal power stations, industrial boilers and tanks, district heating plants, diathermic oil installations, etc.

Adatte per
Suitable for

Acqua calda e/o surriscaldata, vapore, aria, fluidi diatermici, ecc.

Hot water and/or overheated water, steam, air, diathermic fluids, etc.

Materiali
Materials

POS.	Componente	Components	Material
1	Corpo	*Body*	EN-GJS-400-18-LT
2	Cavalletto	*Yoke*	EN-GJS-400-18-LT
3	Sede	*Seat*	St. Steel 1.4021
4	Otturatore	*Disc*	St. Steel 1.4021
5	Stelo	*Stem*	St. Steel 1.4021
6	Disco antifrizione	*Antifriction disk*	St. Steel 1.4021
7	Guarnizioni	*Gaskets*	Graphite + St. Steel
8	Baderna	*Packing*	Graphite
9	Volantino	*Handwheel*	Pressed steel
10	Viti	*Screws*	Carbon steel

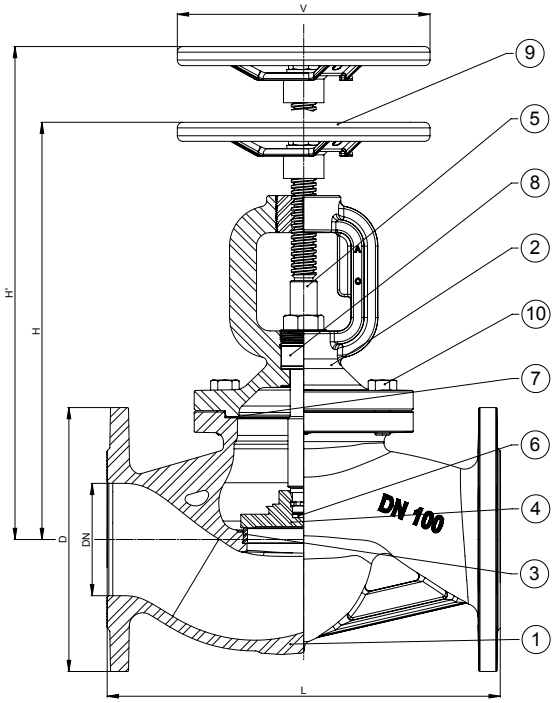

153

PN **25**

RAL 7016

Dimensioni
Sizes

DN	D	L	H	H'	V	Kg	Kv
	mm	mm	mm	mm	mm		m³/h
15	95	130	220	226	100	3,5	4,6
20	105	150	220	226	100	4,5	7,3
25	115	160	225	232	100	5	11,7
32	140	180	225	233	125	6,5	16,8
40	150	200	260	270	150	9,5	26,7
50	165	230	260	273	150	12	42,6
65	185	290	335	356	200	19,5	77,9
80	200	310	335	360	200	22,5	111
100	235	350	380	405	225	33,5	177
125	270	400	415	450	250	45,5	262
150	300	480	465	510	350	66	368
200	360	600	620	680	400	116	664

KV alla percentuale di alzata figura 153/R
Kv at stroke rate item 153/R

DN	15	20	25	32	40	50	65	80	100	125	150	200
20%	0.33	0.84	1.3	2.2	3.72	8.26	8.91	16.1	21.1	35.9	51.1	72
40%	0.99	1.77	2.81	4.53	7.24	14.2	18	30.9	40.4	60.9	109	143
60%	2.17	3.52	4.91	8.3	13.5	22.2	34.2	55.2	74.6	103	190	258
80%	3.27	5.47	7.64	12.5	19.8	30.8	53.8	80.4	117	154	252	377
100%	4.19	6.77	9.22	15.4	24.5	36.5	64.1	91.7	138	182	286	446

Condizioni di esercizio/ *Working conditions*

Temperatura - *Temperature* [°C]	-10/120	150	200	250	300	350
Pressione - *Pressure* [bar]	25	24,3	23	21,8	20	17,5

E' necessario l'uso dell'otturatore equilibrato quando la pressione di esercizio supera i seguenti valori
It is necessary to use the balanced disc when the working pressure is over the following values

DN	150	200
Pressione - *Pressure* [bar]	21	14

NOTA: Utilizzando una valvola con otturatore equilibrato è indispensabile installarla al contrario, cioè con la pressione sopra l'otturatore
NOTE: Using a valve with balanced disc is it essential to install it in reverse way, that is with the pressure on the disc

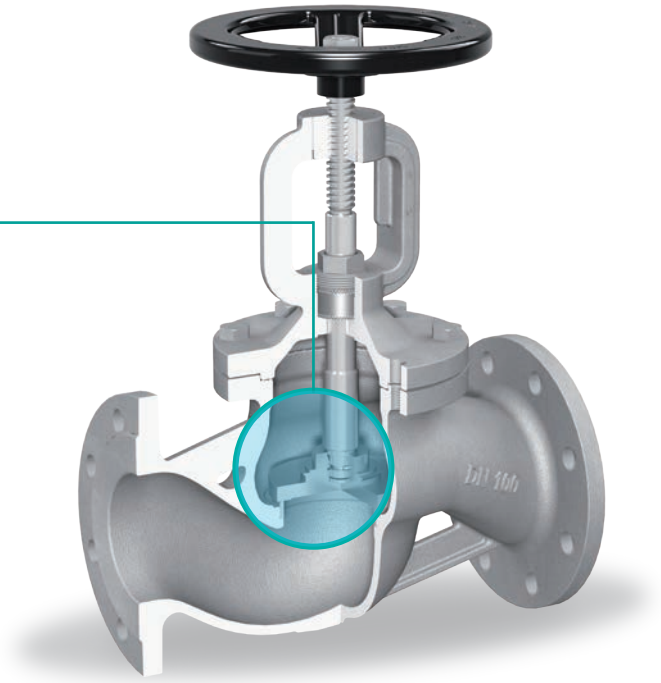

Varianti costruttive
Manufacturing variations

153/R

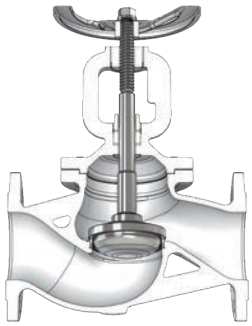

Otturatore a profilo parabolico di regolazione
Regulating disc

153/EQ

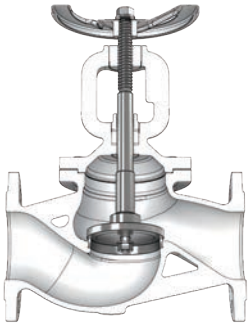

Otturatore equilibrato
Balanced disc

153/T

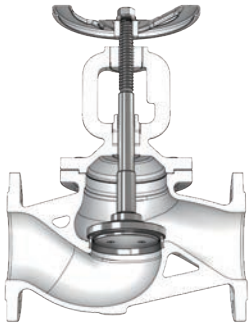

Otturatore a tenuta morbida di PTFE intercambiabile
Soft sealing interchangeable PTFE disc

153/RT

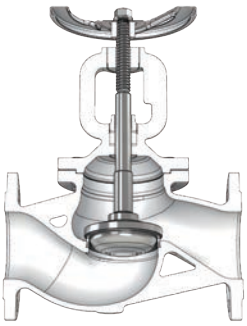

Otturatore a profilo parabolico di regolazione a tenuta morbida di PTFE intercambiabile
Regulating disc with soft sealinginterchangeable PTFE disc

153/A

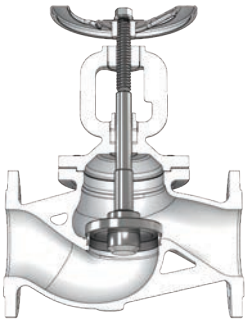

Otturatore semiautomatico con funzione di valvola di ritegno e chiusura
SDNR Automatic disc whit function of check and on/off valve

326 Valvola a flusso avviato **a vite esterna** tradizionali in acciaio a baderna

*Streamlined flow valve **outside screw** traditional type*

Caratteristiche principali di serie
Main standard features

- **Volantino saliente**
  Rising Handwheel
- **Stelo rotante**
  Rotating disc
- **Controtenuta di sicurezza ricavata sullo stelo**
  Backseat
- **Otturatore rotante**
  Rotating disc
- **Sede saldata**
  Welded-in seat

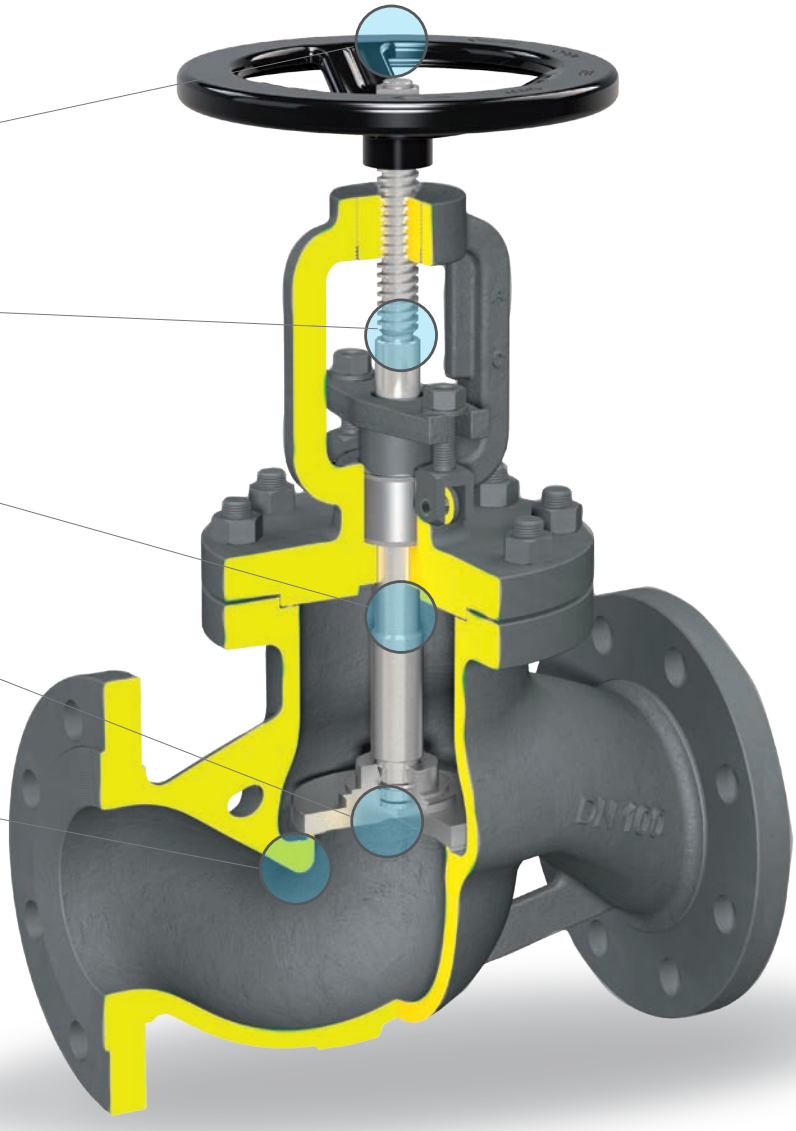

Possibili campi di impiego
Application

Impianti di trasmissione calore, centrali termiche, caldaie e serbatoi, impianti di teleriscaldamento, applicazioni con olio diatermico, ecc.

Heat transfer systems, thermal power stations, industrial boilers and tanks, district heating plants, diathermic oil installations, etc.

Adatte per
Suitable for

Acqua calda e/o surriscaldata, vapore, aria, fluidi diatermici, ecc.

Hot water and/or overheated water, steam, air, diathermic fluids, etc.

Materiali
Materials

POS.	Componente	Components	Material
1	Corpo 15-50	*Body*	P250 GH (forged)
	Corpo 65-250	*Body*	GP 240 GH+N (cast)
2	Cavalletto	*Yoke*	P250 GH (forged)
	Cavalletto	*Yoke*	GP 240 GH+N (cast)
3	Sede	*Seat*	St. Steel 1.4370
4	Otturatore	*Disc*	St. Steel 1.4021
5	Stelo	*Stem*	St. Steel 1.4021
6	Disco antifrizione	*Antifriction disk*	St. Steel 1.4021
7	Guarnizioni	*Gaskets*	Graphite + St. Steel
8	Baderna	*Packing*	Graphite
9	Volantino	*Handwheel*	Pressed steel
10	Prigionieri	*Studs*	Carbon steel
11	Dadi	*Nuts*	Carbon steel

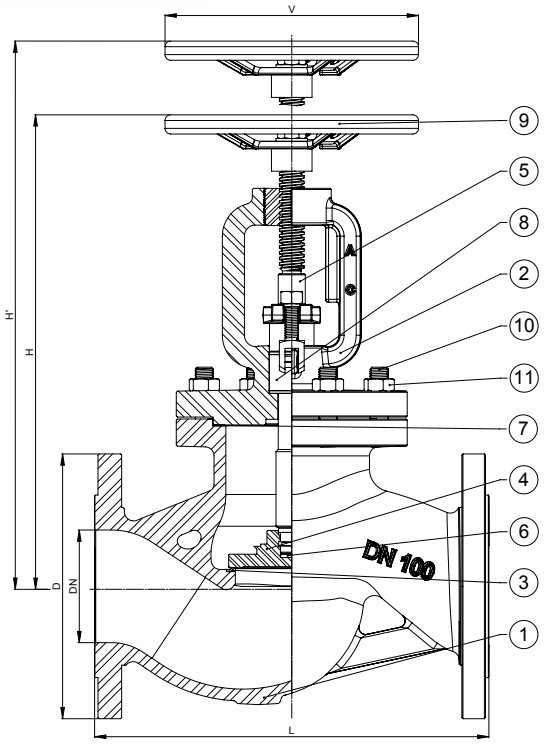

326

PN **40**

RAL 7016

Dimensioni
Sizes

DN	D	L	H	H'	V	Kg	Kv
	mm	mm	mm	mm	mm		m^3/h
15	95	130	230	234	125	4,5	4,8
20	105	150	233	239	125	5	7,6
25	115	160	240	247	125	6,5	12,2
32	140	180	248	257	125	9	17,5
40	150	200	277	288	150	12,5	27,8
50	165	230	287	301	150	15	44,3
65	185	290	373	392	200	25,5	81
80	200	310	377	400	200	30	115,5
100	235	350	410	439	250	43	184,1
125	270	400	458	494	300	68	272,5
150	300	480	516	559	350	95	382,7
200	360	600	631	686	400	180	691

KV alla percentuale di alzata figura 326/R
Kv at stroke rate item 326/R

DN	15	20	25	32	40	50	65	80	100	125	150
20%	0,34	0,87	1,35	2,29	3,87	8,57	9,27	16,7	21,9	37,3	53,1
40%	1,03	1,84	2,92	4,71	7,53	14,8	18,7	32,1	42	63,3	113,4
60%	2,26	3,66	5,17	8,63	14	23,1	35,6	57,4	77,6	107,1	197,6
80%	3,4	5,69	7,95	13	20,6	32	56	83,6	121,7	160,2	262,1
100%	4,36	7,04	9,59	16	25,5	38	66,7	95,4	143,5	189,3	297,4

Condizioni di esercizio/ *Working conditions*

Temperatura - *Temperature* [°C]	-10/50	150	200	250	300	350	400
Pressione - *Pressure* [bar]	40	35,2	33,3	30,5	27,6	25,7	23,8

E' necessario l'uso dell'otturatore equilibrato quando la pressione di esercizio supera i seguenti valori
It is necessary to use the balanced disc when the working pressure is over the following values

DN	125	150	200
Pressione - *Pressure* [bar]	30	21	14

NOTA: Utilizzando una valvola con otturatore equilibrato è indispensabile installarla al contrario, cioè con la pressione sopra l'otturatore
NOTE: Using a valve with balanced disc is it essential to install it in reverse way, that is with the pressure on the disc

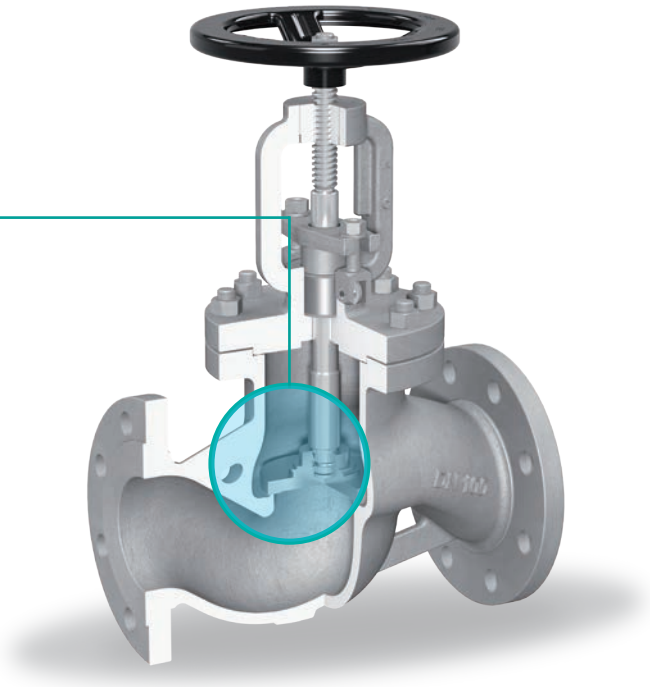

Varianti costruttive
Manufacturing variations

326/R

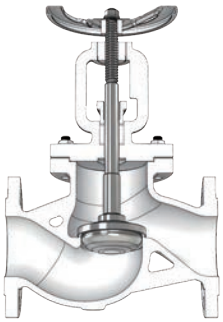

Otturatore a profilo parabolico di regolazione
Regulating disc

326/EQ

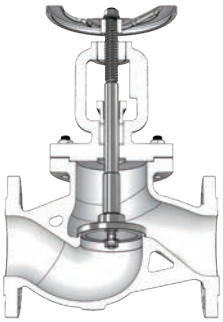

Otturatore equilibrato
Balanced disc

326/T

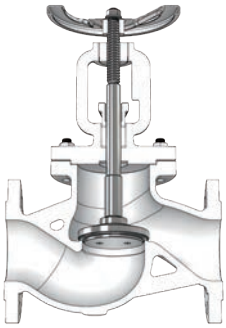

Otturatore a tenuta morbida di PTFE intercambiabile
Soft sealing interchangeable PTFE disc

326/RT

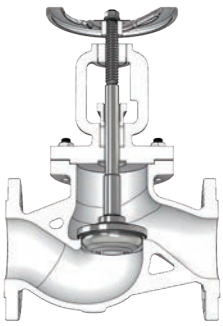

Otturatore a profilo parabolico di regolazione a tenuta morbida di PTFE intercambiabile
Regulating disc with soft sealinginterchangeable PTFE disc

326/A

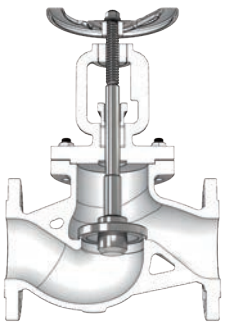

Otturatore semiautomatico con funzione di valvola di ritegno e chiusura
SDNR Automatic disc whit function of check and on/off valve

55 Valvola di ritegno **a flusso avviato** con molla in ghisa grigia

*Cast iron streamlined **flow check** valve with spring*

Caratteristiche principali di serie
Main standard features

- Molla per funzionamento anche in verticale
  Spring for vertical installation
- Otturatore rotante
  Rotating disc
- Sede mandrinata
  Pressed-in seat

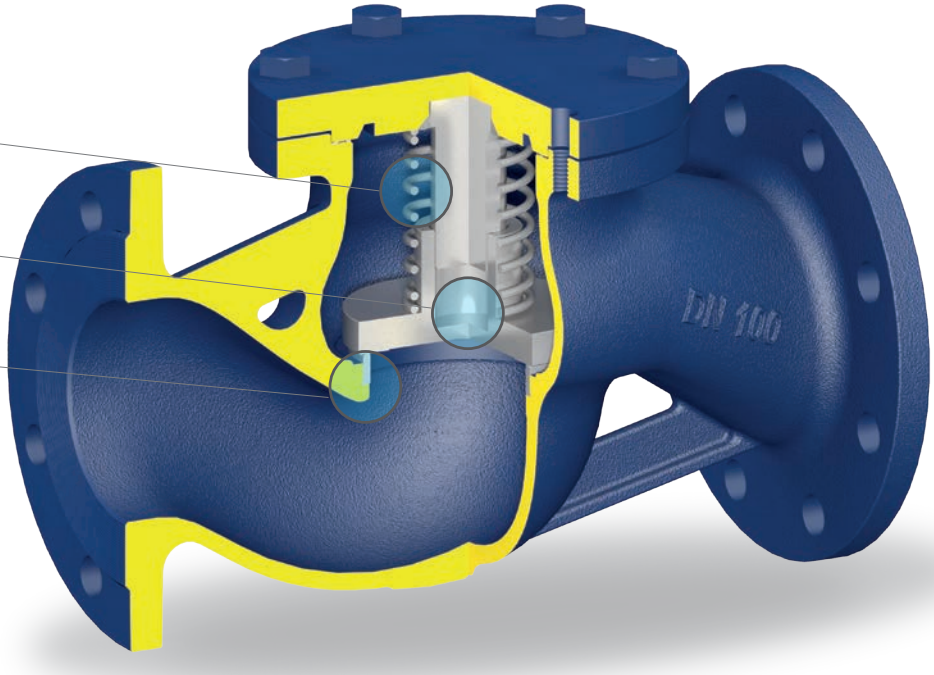

Possibili campi di impiego
Application

Impianti di trasmissione calore, centrali termiche, caldaie e serbatoi, ecc.

Heat transfer systems, thermal power stations, industrial boilers and tanks, etc.

Adatte per
Suitable for

Acqua calda e/o surriscaldata, vapore, aria, ecc.

Hot water and/or overheated water, steam, air, etc.

Materiali
Materials

POS.	Componente	Components	Material
1	Corpo	*Body*	EN-GJL-250
2	Coperchio	*Cover*	Carbon Steel
3	Sede	*Seat*	St. Steel 1.4021
4	Otturatore	*Disc*	St. Steel 1.4021
5	Molla	*Spring*	Sainless Steel
6	Guarnizione	*Gasket*	Graphite + St. Steel
7	Viti	*Screws*	Carbon steel

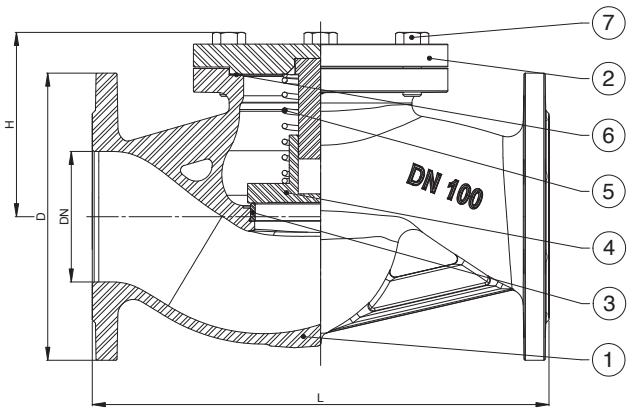

Dimensioni
Sizes

DN	D	L	H	Kg	Kv
	mm	mm	mm		m^3/h
15	95	130	75	2,5	4,6
20	105	150	75	3,2	7,3
25	115	160	85	4	11,7
32	140	180	85	5,7	16,8
40	150	200	105	8,3	26,7
50	165	230	115	10,4	42,6
65	185	290	145	18	77,9
80	200	310	150	20	111
100	220	350	165	30,5	177
125	250	400	185	41	262
150	285	480	205	61	368
200	340	600	245	108,5	664

Condizioni di esercizio/ *Working conditions*

Temperatura - *Temperature* [°C]	-10/120	150	200	250	300
Pressione - *Pressure* [bar]	16	14,4	12,8	11,2	9,6

NOTA: Kv a valvola completamente aperta
NOTE: Kv at fully open valve

Varianti costruttive
Manufacturing variations

55/T

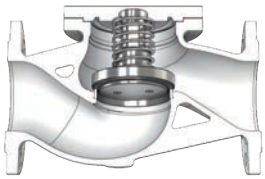

Otturatore a tenuta morbida di PTFE intercambiabile
Soft sealing interchangeable PTFE disc

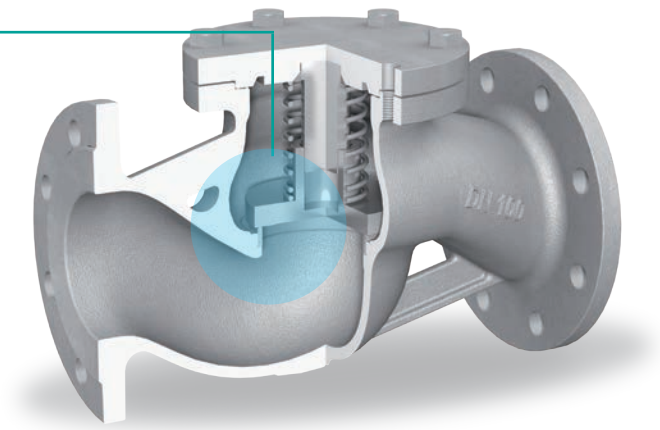

NOTA: A richiesta disponibili molle tarate per specifiche pressioni di apertura
NOTE: On request special spring for specific opening pressure

Funzionamento
Functioning

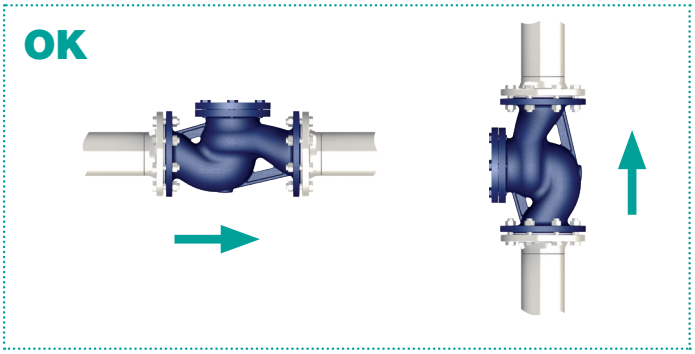

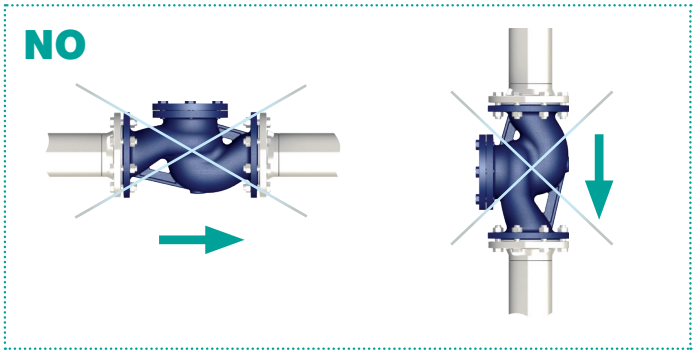

56 Valvola di ritegno **a flusso avviato** con molla in ghisa sferoidale

*Nodular cast iron streamlined **flow check** valve with spring*

Caratteristiche principali di serie
Main standard features

- **Molla per funzionamento anche in verticale**
  Spring for vertical installation
- **Otturatore rotante**
  Rotating disc
- **Sede mandrinata**
  Pressed-in seat

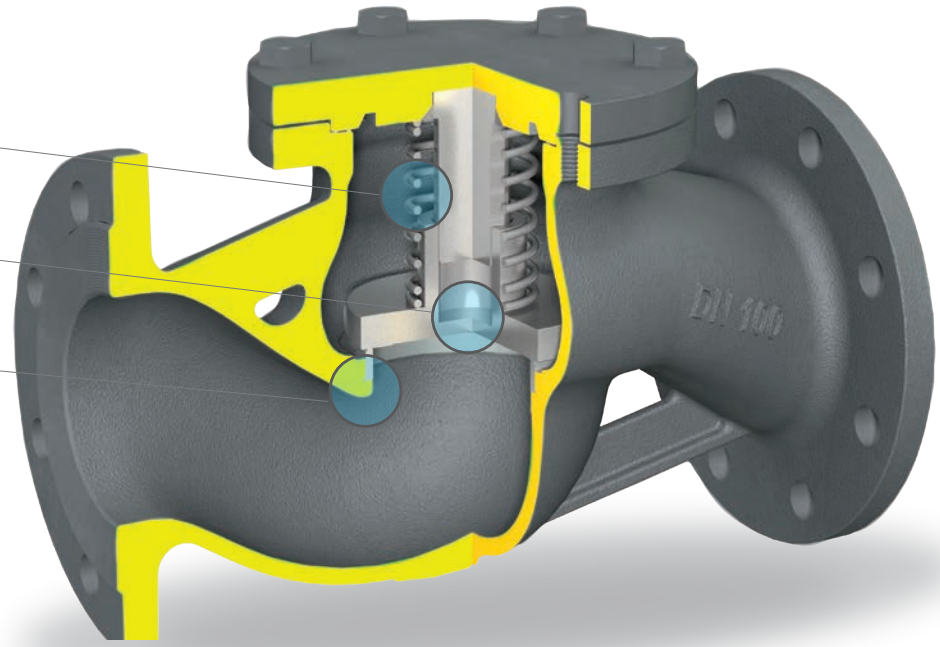

Possibili campi di impiego
Application

Impianti di trasmissione calore, centrali termiche, caldaie e serbatoi, impianti di teleriscaldamento, applicazioni con olio diatermico, ecc.

Heat transfer systems, thermal power stations, industrial boilers and tanks, district heating plants, diathermic oil installations, etc.

Adatte per
Suitable for

Acqua calda e/o surriscaldata, vapore, aria, fluidi diatermici, ecc.

Hot water and/or overheated water, steam, air, diathermic fluids, etc.

Materiali
Materials

POS.	Componente	Components	Material
1	Corpo	*Body*	EN-GJS-400-18-LT
2	Coperchio	*Cover*	Carbon Steel
3	Sede	*Seat*	St. Steel 1.4021
4	Otturatore	*Disc*	St. Steel 1.4021
5	Molla	*Spring*	Sainless Steel
6	Guarnizione	*Gasket*	Graphite + St. Steel
7	Viti	*Screws*	Carbon steel

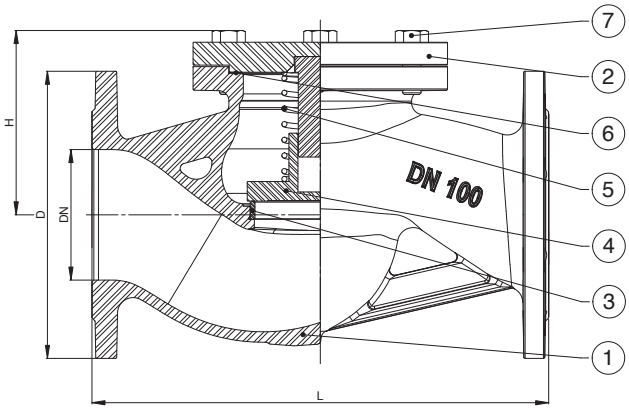

PN **16**

RAL 7016

Dimensioni
Sizes

DN	D	L	H	Kg	Kv
	mm	mm	mm		m^3/h
15	95	130	75	2,6	4,6
20	105	150	75	3,2	7,3
25	115	160	85	4	11,7
32	140	180	85	5,6	16,8
40	150	200	105	7,9	26,7
50	165	230	115	10,4	42,6
65	185	290	145	18	77,9
80	200	310	150	20,5	111
100	220	350	165	28,5	177
125	250	400	185	41	262
150	285	480	205	54	368
200	340	600	245	102	664
250	405	730	315	180	1044
300	460	850	355	260	1493

Condizioni di esercizio/ *Working conditions*

Temperatura - *Temperature* [°C]	-10/120	150	200	250	300	350
Pressione - *Pressure* [bar]	16	15,5	14,7	13,9	12,8	11,2

NOTA: Kv a valvola completamente aperta
NOTE: Kv at fully open valve

Varianti costruttive
Manufacturing variations

56/T

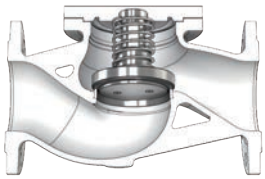

Otturatore a tenuta morbida di PTFE intercambiabile
Soft sealing interchangeable PTFE disc

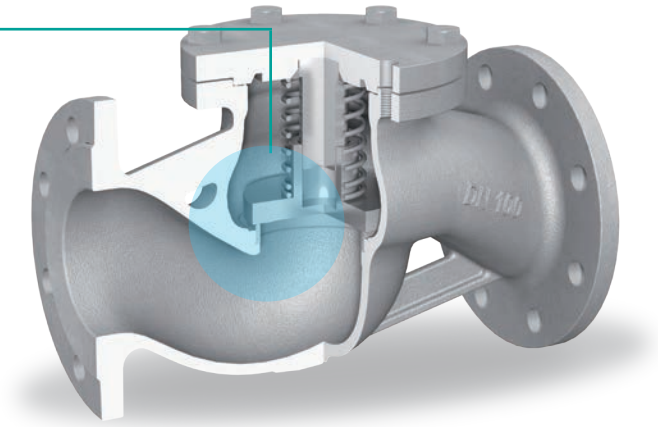

NOTA: A richiesta disponibili molle tarate per specifiche pressioni di apertura
NOTE: On request special spring for specific opening pressure

Funzionamento
Functioning

OK

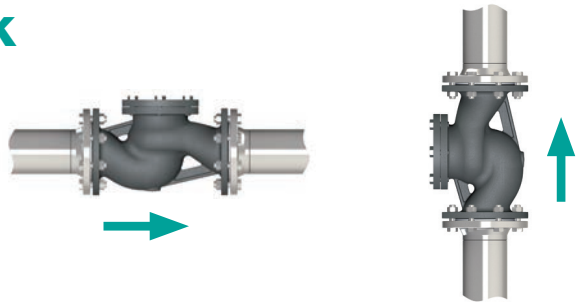

NO

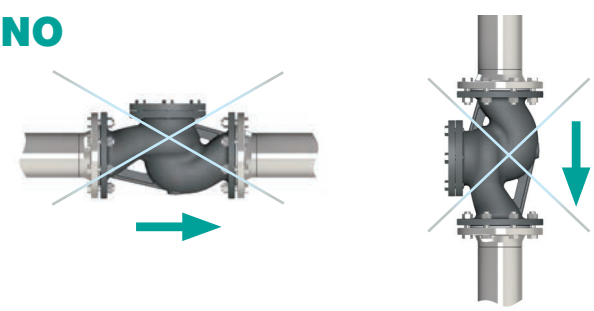

57 Valvola di ritegno **a flusso avviato** con molla in ghisa sferoidale

*Nodular cast iron streamlined **flow check** valve with spring*

Caratteristiche principali di serie
Main standard features

- Molla per funzionamento anche in verticale
  Spring for vertical installation
- Otturatore rotante
  Rotating disc
- Sede mandrinata
  Pressed-in seat

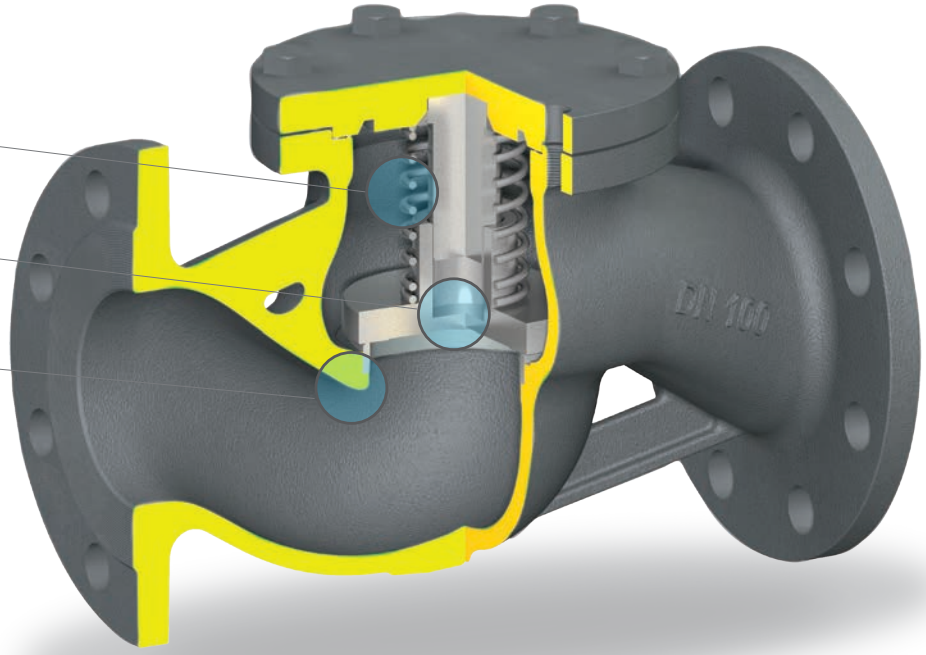

Possibili campi di impiego
Application

Impianti di trasmissione calore, centrali termiche, caldaie e serbatoi, impianti di teleriscaldamento, applicazioni con olio diatermico, ecc.

Heat transfer systems, thermal power stations, industrial boilers and tanks, district heating plants, diathermic oil installations, etc.

Adatte per
Suitable for

Acqua calda e/o surriscaldata, vapore, aria, fluidi diatermici, ecc.

Hot water and/or overheated water, steam, air, diathermic fluids, etc.

Materiali
Materials

POS.	Componente	Components	Material
1	Corpo	*Body*	EN-GJS-400-18-LT
2	Coperchio	*Cover*	Carbon Steel
3	Sede	*Seat*	St. Steel 1.4021
4	Otturatore	*Disc*	St. Steel 1.4021
5	Molla	*Spring*	Sainless Steel
6	Guarnizione	*Gasket*	Graphite + St. Steel
7	Viti	*Screws*	Carbon steel

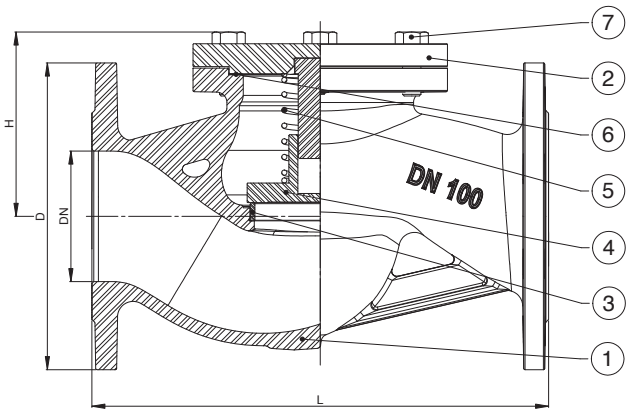

Dimensioni
Sizes

DN	D	L	H	Kg	Kv
	mm	mm	mm		m^3/h
15	95	130	75	2,6	4,6
20	105	150	75	3,7	7,3
25	115	160	85	4,7	11,7
32	140	180	85	6,2	16,8
40	150	200	105	9	26,7
50	165	230	115	11	42,6
65	185	290	145	17,4	77,9
80	200	310	150	22,8	111
100	235	350	165	35,8	177
125	270	400	185	48,8	262
150	300	480	205	69	368
200	360	600	245	121	664

Condizioni di esercizio/ *Working conditions*

Temperatura - *Temperature* [°C]	-10/120	150	200	250	300	350
Pressione - *Pressure* [bar]	25	24,3	23	21,8	20	17,5

NOTA: Kv a valvola completamente aperta
NOTE: Kv at fully open valve

Varianti costruttive
Manufacturing variations

57/T

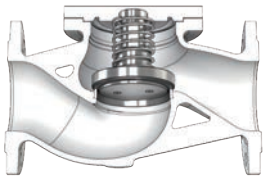

Otturatore a tenuta morbida di PTFE intercambiabile
Soft sealing interchangeable PTFE disc

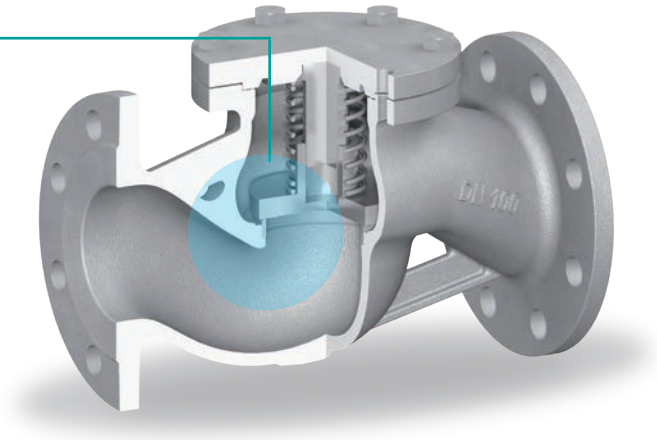

NOTA: A richiesta disponibili molle tarate per specifiche pressioni di apertura
NOTE: On request special spring for specific opening pressure

Funzionamento
Functioning

OK

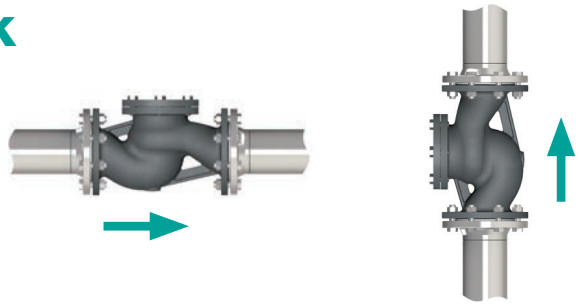

NO

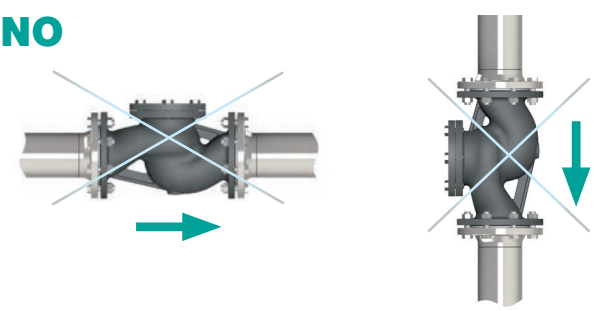

335 Valvola di ritegno **a flusso avviato** con molla in acciaio al carbonio

*Carbon steel streamlined **flow check** valve with spring*

Caratteristiche principali di serie
Main standard features

- Molla per funzionamento anche in verticale
  Spring for vertical installation
- Otturatore rotante
  Rotating disc
- Sede saldata
  Wellded seat

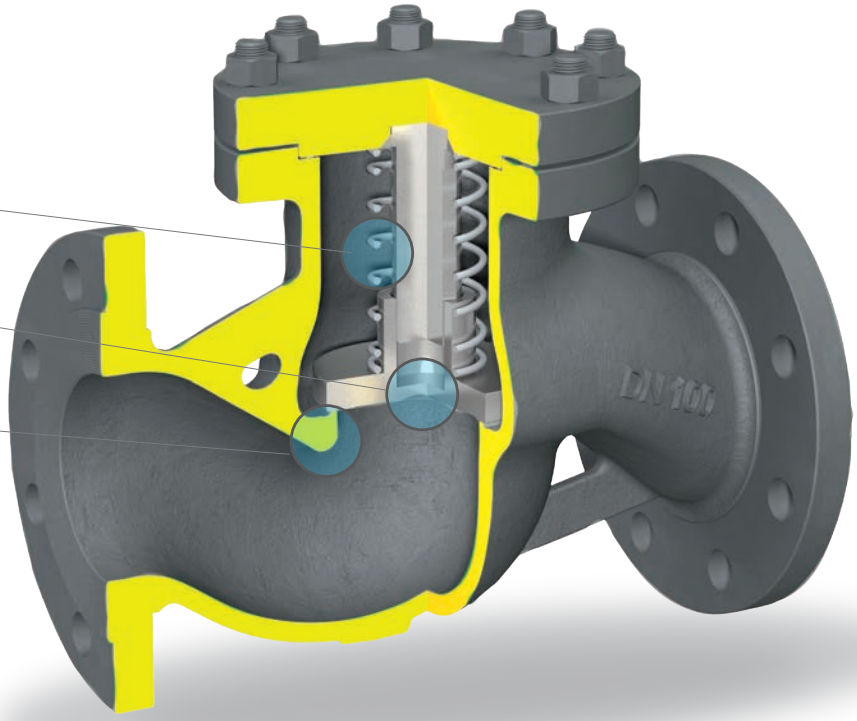

Possibili campi di impiego
Application

Impianti di trasmissione calore, centrali termiche, caldaie e serbatoi, impianti di teleriscaldamento, applicazioni con olio diatermico, ecc.

Heat transfer systems, thermal power stations, industrial boilers and tanks, district heating plants, diathermic oil installations, etc.

Adatte per
Suitable for

Acqua calda e/o surriscaldata, vapore, aria, fluidi diatermici, ecc.

Hot water and/or overheated water, steam, air, diathermic fluids, etc.

Materiali
Materials

POS.	Componente	Components	Material
1	Corpo	*Body*	GP 240 GH+N
2	Coperchio	*Cover*	Carbon Steel
3	Sede	*Seat*	St. Steel 1.4370
4	Otturatore	*Disc*	St. Steel 1.4021
5	Molla	*Spring*	Sainless Steel
6	Guarnizione	*Gasket*	Graphite + St. Steel
7	Prigionieri	Studs	Carbon steel
8	Dadi	Nuts	Carbon steel

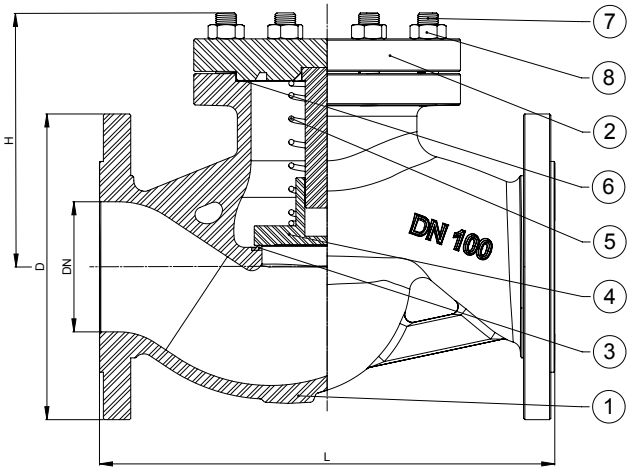

335

PN **40**

RAL 7016

Dimensioni
Sizes

DN	D	L	H	Kg	Kv
	mm	mm	mm		m^3/h
15	95	130	85	3,5	4,8
20	105	150	85	4,1	7,6
25	115	160	95	4,7	12,2
32	140	180	95	7,3	17,5
40	150	200	115	9,2	27,8
50	165	230	125	11,8	44,3
65	185	290	170	21	81
80	200	310	200	24	115
100	235	350	215	36	184
125	270	400	235	61	272
150	300	480	250	82	383
200	375	600	305	134	691
250	450	730	360	244	1086

Condizioni di esercizio/ *Working conditions*

Temperatura - *Temperature* [°C]	-10/50	150	200	250	300	350	400
Pressione - *Pressure* [bar]	40	35,2	33,3	30,5	27,6	25,7	23,8

NOTA: Kv a valvola completamente aperta
NOTE: Kv at fully open valve

Varianti costruttive
Manufacturing variations

335/T

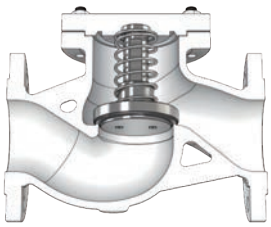

Otturatore a tenuta morbida di PTFE intercambiabile
Soft sealing interchangeable PTFE disc

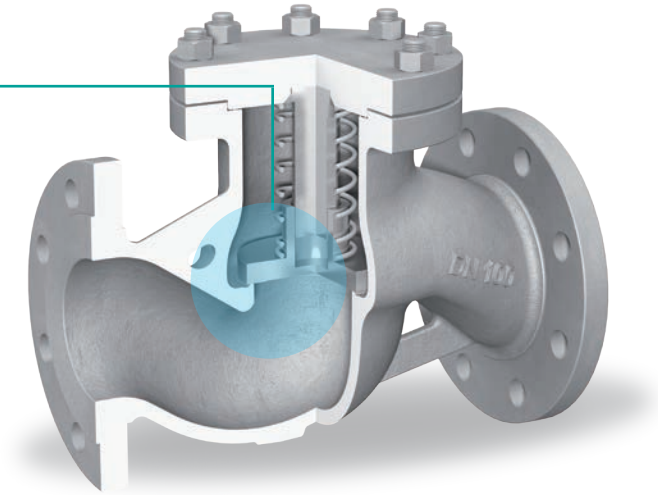

NOTA: A richiesta disponibili molle tarate per specifiche pressioni di apertura
NOTE: On request special spring for specific opening pressure

Funzionamento
Functioning

OK

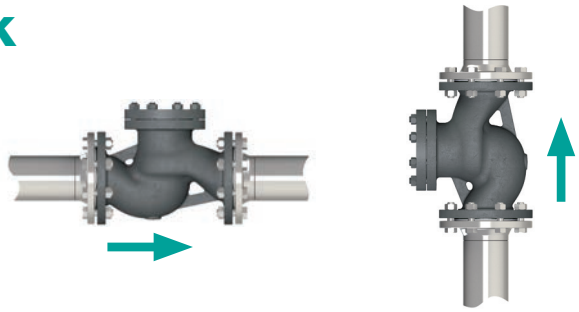

NO

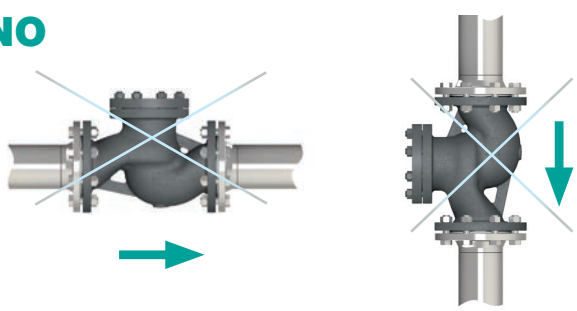

338 Valvola di ritegno **a flusso avviato** con molla in acciaio inox

*Stainless steel streamlined **flow check** valve with spring*

Caratteristiche principali di serie
Main standard features

- **Molla per funzionamento anche in verticale**
  Spring for vertical installation
- **Otturatore rotante**
  Rotating disc
- **Sede integrale**
  Integral seat

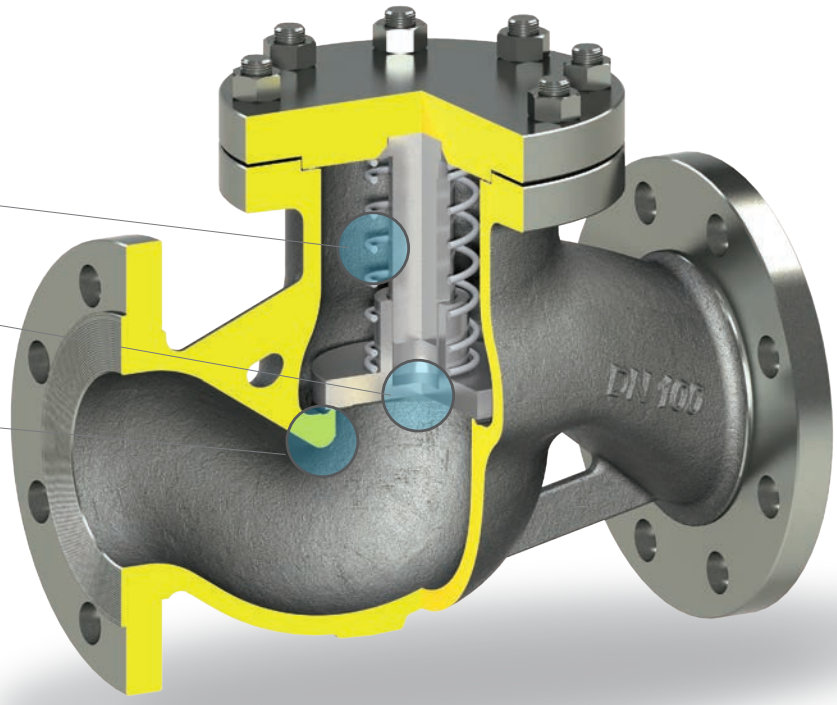

Possibili campi di impiego
Application

Impianti di trasmissione calore, centrali termiche, caldaie e serbatoi, impianti di teleriscaldamento, applicazioni con olio diatermico, industria chimica, industria ospedaliera, ecc.

Heat transfer systems, thermal power stations, industrial boilers and tanks, district heating plants, diathermic oil installations, chemical industry, hospitals, etc..

Adatte per
Suitable for

Acqua calda e/o surriscaldata, vapore, aria, fluidi diatermici, fluidi corrosivi in genere, ecc.

Hot water and/or overheated water, steam, air, diathermic fluids, corrosive fluids, etc...

Materiali
Materials

POS.	Componente	Components	Material
1	Corpo	*Body*	GX5 CrNiMo 19-11-2
2	Coperchio	*Cover*	Stainless Steel
3	Otturatore	*Disc*	St. Steel 1.4401
4	Molla	*Spring*	St. Steel 1.4401
5	Guarnizione	*Gasket*	Graphite + St. Steel
6	Prigionieri	*Studs*	Stainless Steel
7	Dadi	*Nuts*	Stainless Steel

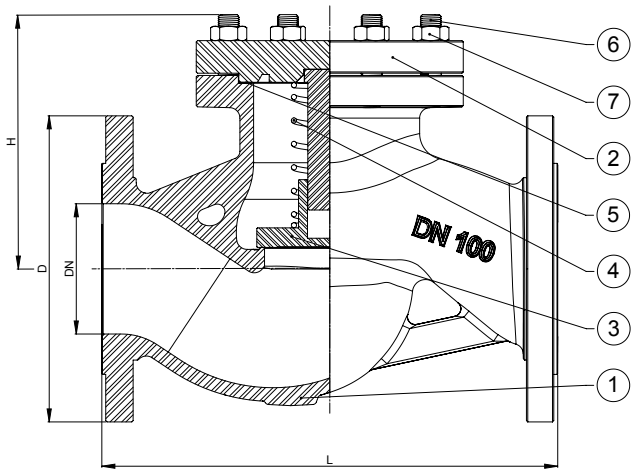

Dimensioni
Sizes

DN	D	L	H	Kg	Kv
	mm	mm	mm		m³/h
15	95	130	85	3,5	4,8
20	105	150	85	4,1	7,6
25	115	160	95	4,7	12,2
32	140	180	95	7,3	17,5
40	150	200	115	9,2	27,8
50	165	230	125	11,8	44,3
65	185	290	170	21	81
80	200	310	200	24	115
100	235	350	215	36	184
125	270	400	235	61	272
150	300	480	250	82	383
200	375	600	305	134	691
250	450	730	360	244	1086

Condizioni di esercizio/ *Working conditions*

Temperatura - *Temperature* [°C]	-10/50	150	200	250	300	350	400
Pressione - *Pressure* [bar]	40	36,3	33,7	31,7	29,7	28,5	27,4

NOTA: Kv a valvola completamente aperta
NOTE: Kv at fully open valve

Varianti costruttive
Manufacturing variations

338/T

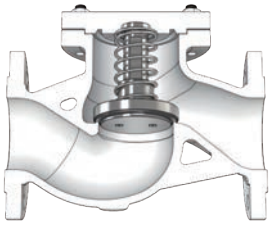

Otturatore a tenuta morbida di PTFE intercambiabile
Soft sealing interchangeable PTFE disc

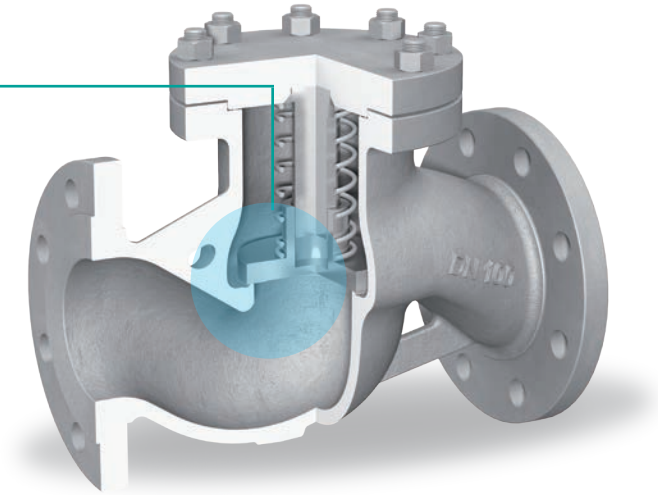

NOTA: A richiesta disponibili molle tarate per specifiche pressioni di apertura
NOTE: On request special spring for specific opening pressure

Funzionamento
Functioning

OK

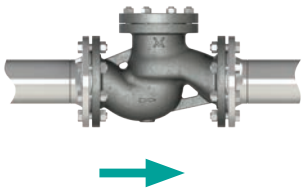

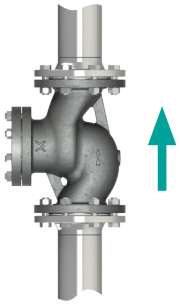

NO

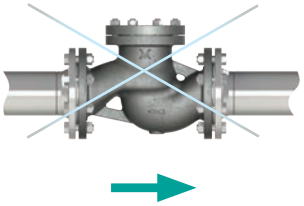

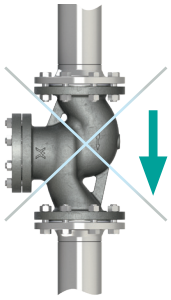

264 **Filtro raccoglitore** di impurità a **"Y"** in ghisa grigia filettato

Threaded cast iron sediment collecting ***strainer "Y" type***

Caratteristiche principali di serie
Main standard features

- **Attacchi filettati GAS F/F**
  Threaded couplings GAS F/F
- **Cestello in tela metallica**
  Screen on wire cloths

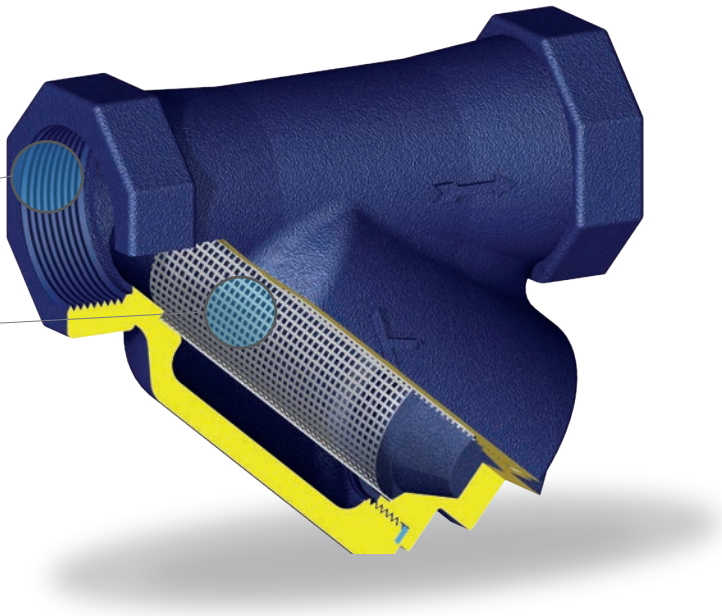

Possibili campi di impiego
Application

Impianti di trasmissione calore, centrali termiche, caldaie e serbatoi, ecc.

Heat transfer systems, thermal power stations, industrial boilers and tanks, etc.

Adatte per
Suitable for

Acqua calda e/o surriscaldata, vapore, aria, ecc.

Hot water and/or overheated water, steam, air, etc.

Materiali
Materials

POS.	Componente	Componets	Material
1	Corpo	*Body*	EN-GJL-250
2	Coperchio	*Cover*	EN-GJL-250
3	Cestello	*Screen*	St. Steel 1.4301
4	Guarnizione	*Gasket*	Aramide fibers + NBR

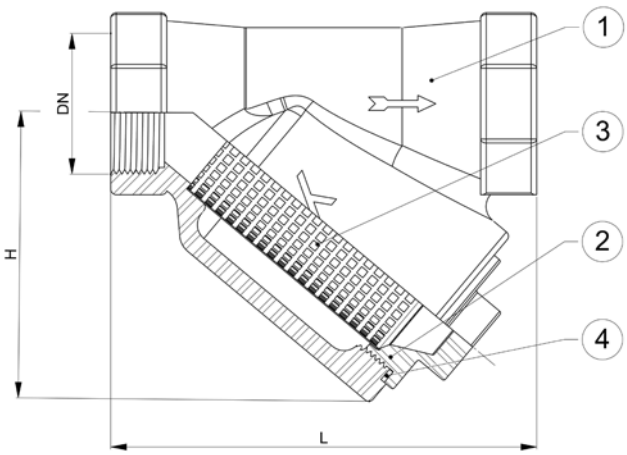

264

PN **16**

RAL 5013

Dimensioni
Sizes

DN	L	H	Kg
½”	85	55	0,6
¾”	100	68	0,9
1”	120	73	1,4
1”1/4	140	83	2
1”1/2	160	97	3
2”	190	110	5

KV per differenti filtrazioni
Kv for different filtration

DN	½”	¾”	1”	1”1/4	1”1/2	2”
normal screen	5,6	10,7	17	28	45	69
fine screen	5,5	10,3	16,3	26,6	41,8	63,7

NOTA: I valori di Kv sono stati determinati con cestelli standard perfettamente puliti ed efficienti
NOTE: Kv values have been calculated with standard screen perfectly efficient and clean.

Condizioni di esercizio/ *Working conditions*

Temperatura - *Temperature* [°C]	-10/120	150	200	220
Pressione - *Pressure* [bar]	16	14,4	12,8	12,1

Dimensioni cestello e guarnizioni standard
Dimensions screen and gaskets standard

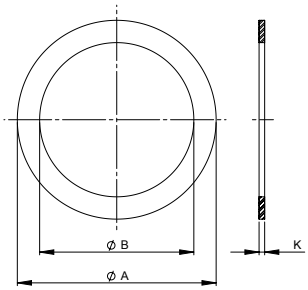

Guarnizione
Gasket

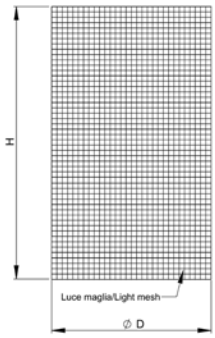

Cestello
Screen

DN	Ø D	H	LIGHT MESH (STD)	LIGHT MESH (FINE)	Ø A	Ø B	K
	[mm]	[mm]	[mm]	[mm]	[mm]	[mm]	[mm]
½”	18	48,5	0,54	0,25	31,9	27,3	2
¾”	25	61,5	0,54	0,25	38,9	33,3	2
1”	31	66,5	0,87	0,25	48,9	42,3	2
1”1/4	38	81,5	0,87	0,25	54,9	48,3	2
1”1/2	47	95,5	0,87	0,25	67,9	60,3	2
2”	57	112,5	0,87	0,25	73,8	66,5	2

Funzionamento
Functioning

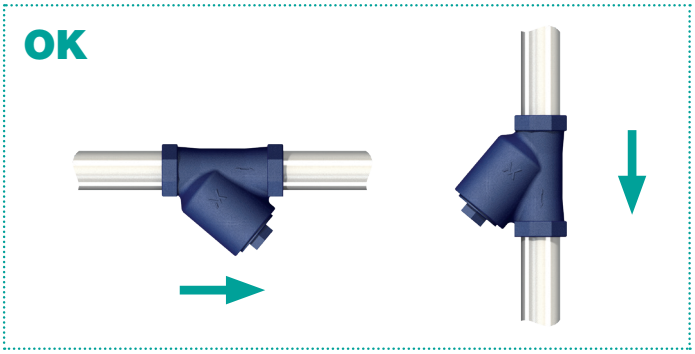

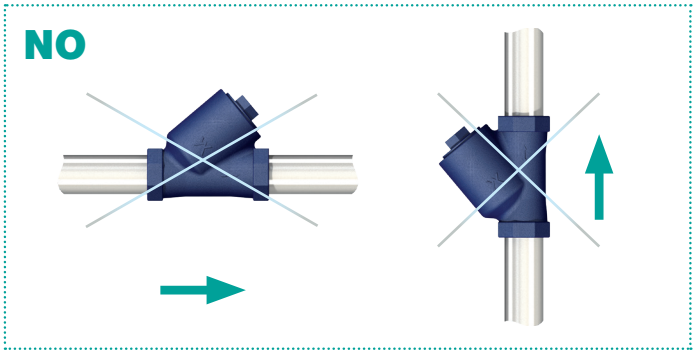

265 Filtro raccoglitore di impurità a "Y" in ghisa grigia

*Cast iron sediment collecting **strainer "Y" type***

Caratteristiche principali di serie
Main standard features

- Cestello in tela metallica
  Screen on wire cloths
- Tappo di spurgo di serie a partire dal DN 65
  Plug standard from DN 65
- A richiesta rubinetto di scarico
  On request drain cock

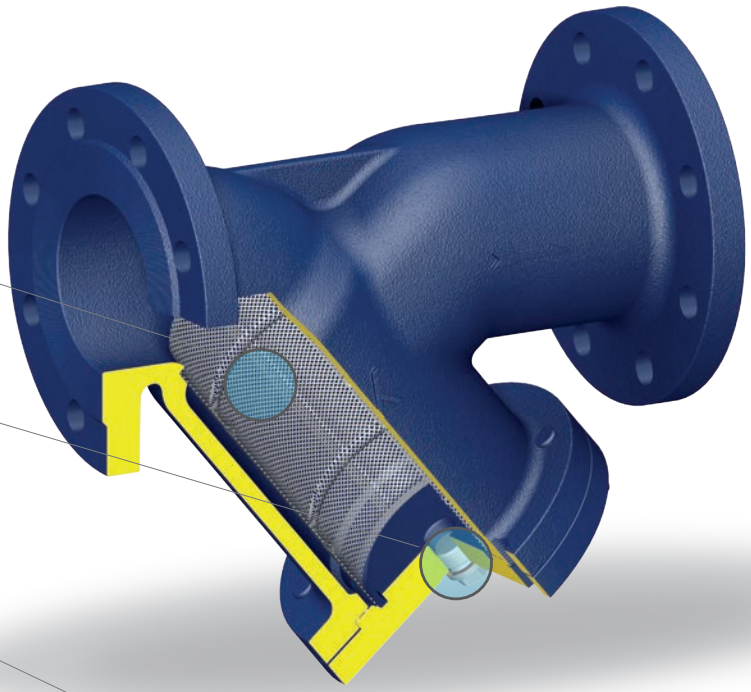

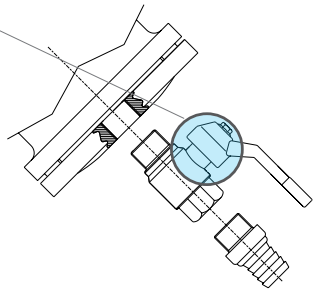

Possibili campi di impiego
Application

Impianti di trasmissione calore, centrali termiche, caldaie e serbatoi, ecc.

Heat transfer systems, thermal power stations, industrial boilers and tanks, etc.

Adatte per
Suitable for

Acqua calda e/o surriscaldata, vapore, aria, ecc.

Hot water and/or overheated water, steam, air, etc.

Materiali
Materials

POS.	Componente	Components	Material
1	Corpo	*Body*	EN-GJL-250
2	Coperchio	*Cover*	EN-GJL-250
3	Cestello	*Screen*	St. Steel 1.4301
4	Guarnizione	*Gasket*	Graphite + St. Steel
5	Tappo di spurgo >DN65	*Plug >DN65*	Carbon steel
6	Prigionieri	*Studs*	Carbon steel
7	Dadi	*Nuts*	Carbon steel

NOTA: Il rubinetto dovrà essere di materiale idoneo al fluido, alla temperatura e alla pressione di esercizio

NOTE: This cock will be made of a material suitable to the fluid, working pressure and temeprature

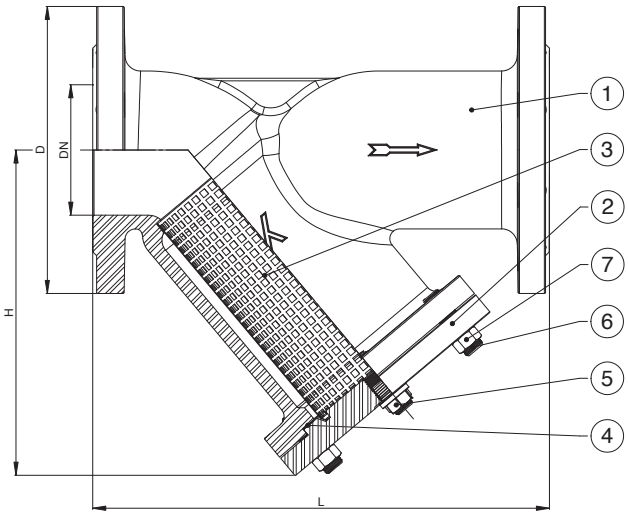

265

PN **16**

RAL 5013

Dimensioni
Sizes

DN	D	L	H	Kg
	mm	mm	mm	
15	95	130	75	2,5
20	105	150	75	3,2
25	115	160	90	3,9
32	140	180	90	4,7
40	150	200	110	6,2
50	165	230	140	8,0
65	185	290	160	11,5
80	200	310	190	15,5
100	220	350	240	23
125	250	400	275	32,5
150	285	480	310	47,5
200	340	600	440	101,5
250	405	730	470	154,5
300	460	850	560	214,5

KV per differenti filtrazioni
Kv for different filtration

DN	15	20	25	32	40	50	65	80	100	125	150	200	250	300
normal screen	5.3	9.5	16.5	20	33	54	95	140	201	340	526	870	1260	1735
fine screen	5	9	14.8	18	30	48	85	131	189	320	494	818	1184	1631

NOTA: I valori di Kv sono stati determinati con cestelli standard perfettamente puliti ed efficienti
NOTE: Kv values have been calculated with standard screen perfectly efficient and clean.

Condizioni di esercizio/ *Working conditions*

Temperatura - *Temperature* [°C]	-10/120	150	200	250	300
Pressione - *Pressure* [bar]	16	14,4	12,8	11,2	9,6

Dimensioni cestello e guarnizioni standard
Dimensions screen and gaskets standard

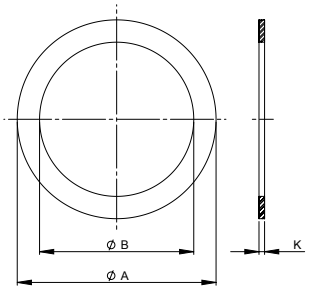

Guarnizione
Gasket

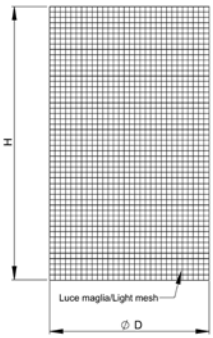

Cestello
Screen

DN	Ø D	H	LIGHT MESH (STD)	LIGHT MESH (FINE)	Ø A	Ø B	K
	[mm]	[mm]	[mm]	[mm]	[mm]	[mm]	[mm]
15	25	53	0,54	0,25	50	37	1,5
20	25	53	0,54	0,25	50	37	1,5
25	31	66	0,87	0,25	56	42	1,5
32	38	71	0,87	0,25	56	42	1,5
40	47	91	0,87	0,25	68	51	1,5
50	57	105	0,87	0,25	75	62	1,5
65	73	124	0,87	0,25	95	79	1,5
80	88	144	1,18	0,25	110	95	1,5
100	108	184	1,18	0,25	135	114	1,5
125	135	219	1,18	0,25	158	138	1,5
150	160	259	1,18	0,25	181	162	1,5
200	208	359	1,18	0,25	240	209	1,5
250	231	336	1,18	0,25	319	275	1,5
300	281	386	1,18	0,25	379	320	1,5

NOTA: Eventuali altre filtrazioni a richiesta
NOTE: Other filtration on request

NOTA: Dal DN 150 i cestelli sono rinforzati con una tela romboidale
NOTE: From DN 150 the screens is reinforced with a screen carrier

Funzionamento
Functioning

OK

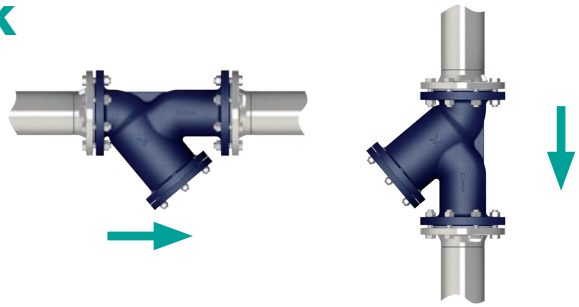

NO

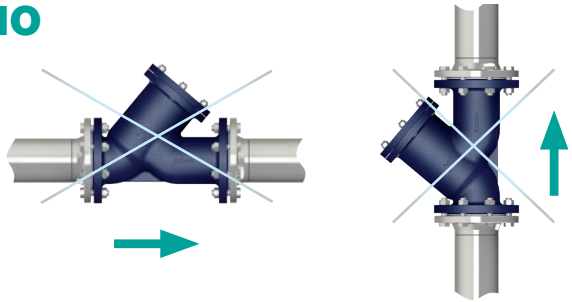

266 Filtro raccoglitore di impurità a "Y" in ghisa sferoidale

Nodular cast iron sediment collecting ***strainer "Y" type***

Caratteristiche principali di serie
Main standard features

- **Cestello in tela metallica**
  Screen on wire cloths
- **Tappo di spurgo di serie a partire dal DN 65**
  Plug standard from DN 65
- **A richiesta rubinetto di scarico**
  On request drain cock

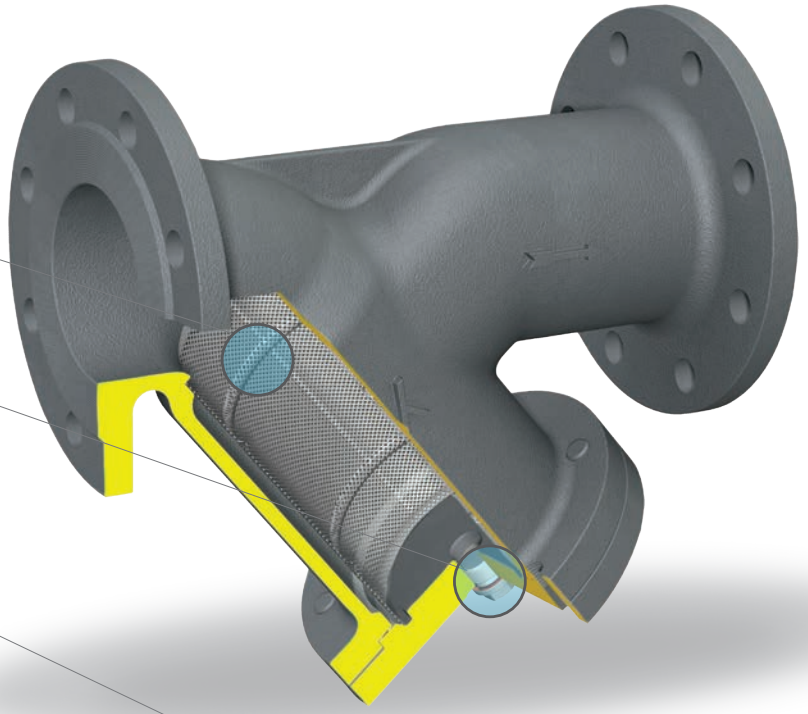

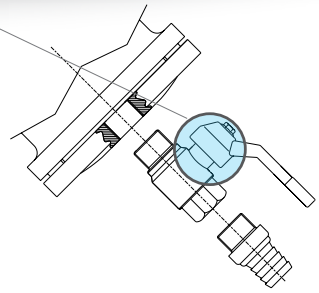

Possibili campi di impiego
Application

Impianti di trasmissione calore, centrali termiche, caldaie e serbatoi, impianti di teleriscaldamento, applicazioni con olio diatermico, ecc.

Heat transfer systems, thermal power stations, industrial boilers and tanks, district heating plants, diathermic oil installations, etc.

NOTA: Il rubinetto dovrà essere di materiale idoneo al fluido, alla temperatura e alla pressione di esercizio
NOTE: This cock will be made of a material suitable to the fluid, working pressure and temeprature

Adatte per
Suitable for

Acqua calda e/o surriscaldata, vapore, aria, fluidi diatermici, ecc.

Hot water and/or overheated water, steam, air, diathermic fluids, etc.

Materiali
Materials

POS.	Componente	Components	Material
1	Corpo	*Body*	EN-GJS-400-18-LT
2	Coperchio	*Cover*	EN-GJS-400-18-LT
3	Cestello	*Screen*	St. Steel 1.4301
4	Guarnizione	*Gasket*	Graphite + St. Steel
5	Tappo di spurgo >DN65	*Plug >DN65*	Carbon steel
6	Prigionieri	*Studs*	Carbon steel
7	Dadi	*Nuts*	Carbon steel

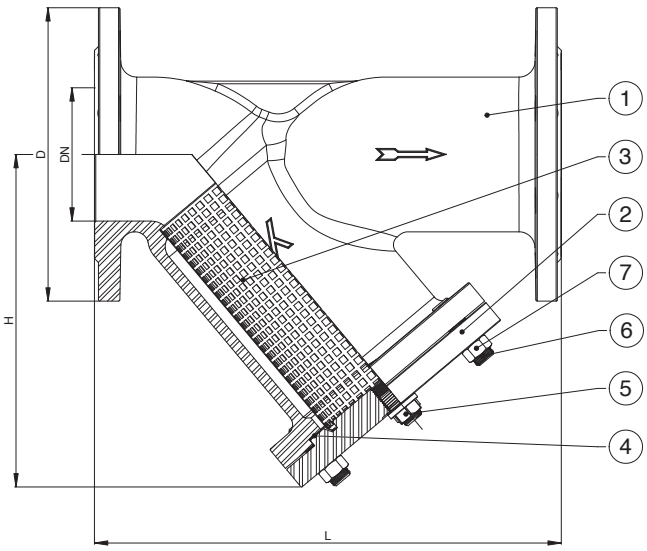

266

PN **16**

RAL 7016

Dimensioni
Sizes

DN	D	L	H	Kg
	mm	mm	mm	
15	95	130	75	2,5
20	105	150	75	2,7
25	115	160	90	3,8
32	140	180	90	4,9
40	150	200	110	6,9
50	165	230	140	9,2
65	185	290	160	11,5
80	200	310	190	15
100	220	350	240	22,5
125	250	400	275	31,5
150	285	480	310	43
200	340	600	440	109
250	405	730	470	153,5
300	460	850	560	221,5

KV per differenti filtrazioni
Kv for different filtration

DN	15	20	25	32	40	50	65	80	100	125	150	200	250	300
normal screen	5.3	9.5	16.5	20	33	54	95	140	201	340	526	870	1260	1735
fine screen	5	9	14.8	18	30	48	85	131	189	320	494	818	1184	1631

NOTA: I valori di Kv sono stati determinati con cestelli standard perfettamente puliti ed efficienti
NOTE: Kv values have been calculated with standard screen perfectly efficient and clean.

Condizioni di esercizio/ *Working conditions*

Temperatura - *Temperature* [°C]	-10/120	150	200	250	300	350
Pressione - *Pressure* [bar]	16	15,5	14,7	13,9	12,8	11,2

Dimensioni cestello e guarnizioni standard
Dimensions screen and gaskets standard

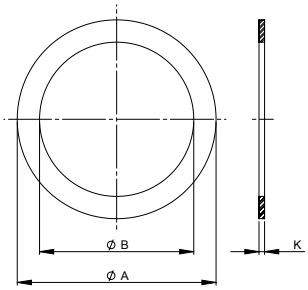

Guarnizione
Gasket

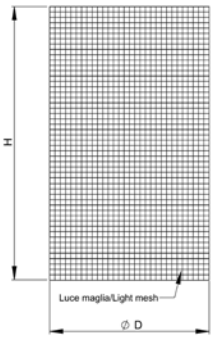

Cestello
Screen

DN	Ø D	H	LIGHT MESH (STD)	LIGHT MESH (FINE)	Ø A	Ø B	K
	[mm]	[mm]	[mm]	[mm]	[mm]	[mm]	[mm]
15	25	53	0,54	0,25	50	37	1,5
20	25	53	0,54	0,25	50	37	1,5
25	31	66	0,87	0,25	56	42	1,5
32	38	71	0,87	0,25	56	42	1,5
40	47	91	0,87	0,25	68	51	1,5
50	57	105	0,87	0,25	75	62	1,5
65	73	124	0,87	0,25	95	79	1,5
80	88	144	1,18	0,25	110	95	1,5
100	108	184	1,18	0,25	135	114	1,5
125	135	219	1,18	0,25	158	138	1,5
150	160	259	1,18	0,25	181	162	1,5
200	208	359	1,18	0,25	240	209	1,5
250	231	336	1,18	0,25	319	275	1,5
300	281	386	1,18	0,25	379	320	1,5

NOTA: Eventuali altre filtrazioni a richiesta
NOTE: Other filtration on request

NOTA: Dal DN 150 i cestelli sono rinforzati con una tela romboidale
NOTE: From DN 150 the screens is reinforced with a screen carrier

Funzionamento
Functioning

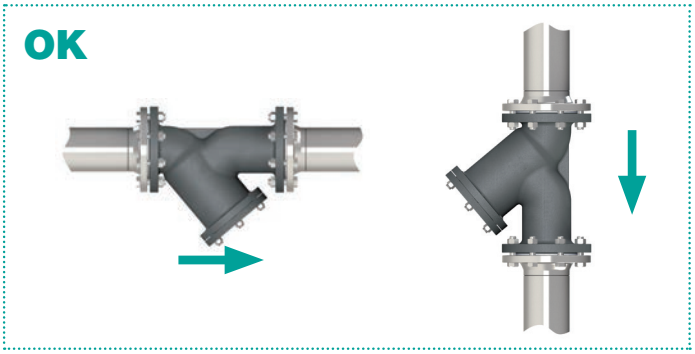

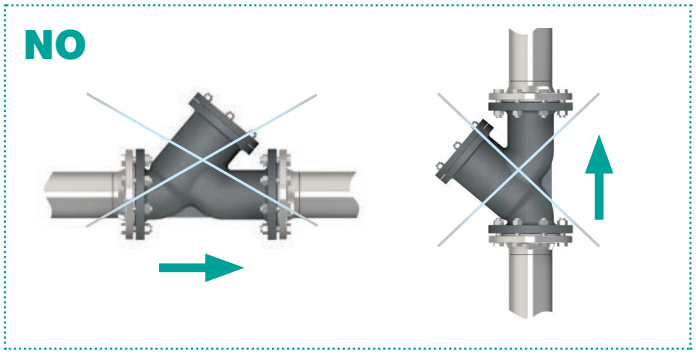

266/25

Filtro raccoglitore di impurità a **"Y"** in ghisa sferoidale

*Nodular cast iron sediment collecting **strainer "Y" type***

Caratteristiche principali di serie
Main standard features

- Cestello in tela metallica
  Screen on wire cloths
- Tappo di spurgo di serie a partire dal DN 65
  Plug standard from DN 65
- A richiesta rubinetto di scarico
  On request drain cock

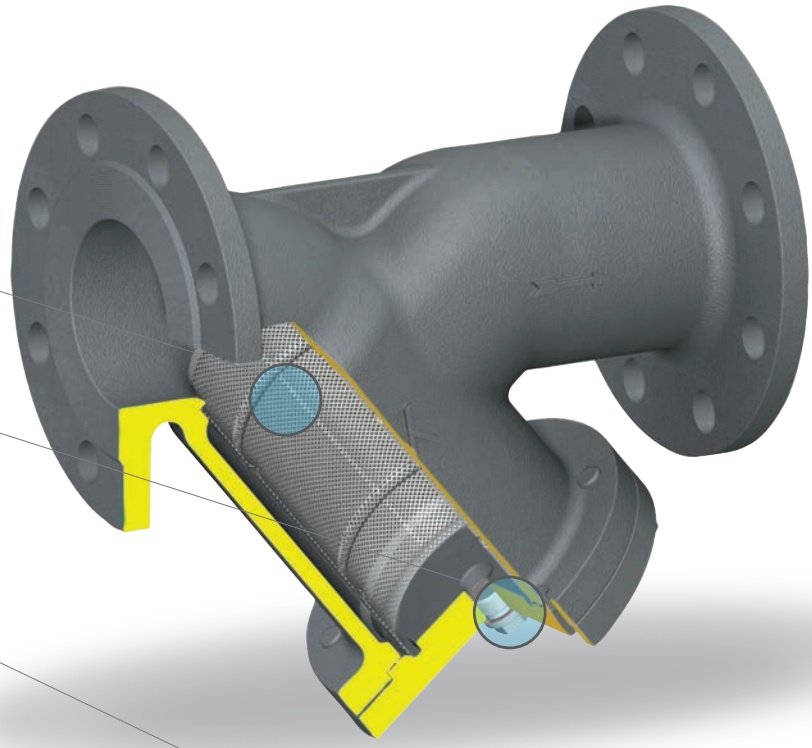

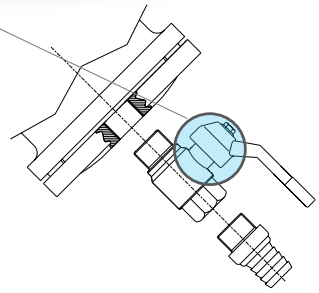

Possibili campi di impiego
Application

Impianti di trasmissione calore, centrali termiche, caldaie e serbatoi, impianti di teleriscaldamento, applicazioni con olio diatermico, ecc.

Heat transfer systems, thermal power stations, industrial boilers and tanks, district heating plants, diathermic oil installations, etc.

Adatte per
Suitable for

Acqua calda e/o surriscaldata, vapore, aria, fluidi diatermici, ecc.

Hot water and/or overheated water, steam, air, diathermic fluids, etc.

NOTA: Il rubinetto dovrà essere di materiale idoneo al fluido, alla temperatura e alla pressione di esercizio

NOTE: This cock will be made of a material suitable to the fluid, working pressure and temeprature

Materiali
Materials

POS.	Componente	Components	Material
1	Corpo	*Body*	EN-GJS-400-18-LT
2	Coperchio	*Cover*	EN-GJS-400-18-LT
3	Cestello	*Screen*	St. Steel 1.4301
4	Guarnizione	*Gasket*	Graphite + St. Steel
5	Tappo di spurgo >DN65	*Plug >DN65*	Carbon steel
6	Prigionieri	*Studs*	Carbon steel
7	Dadi	*Nuts*	Carbon steel

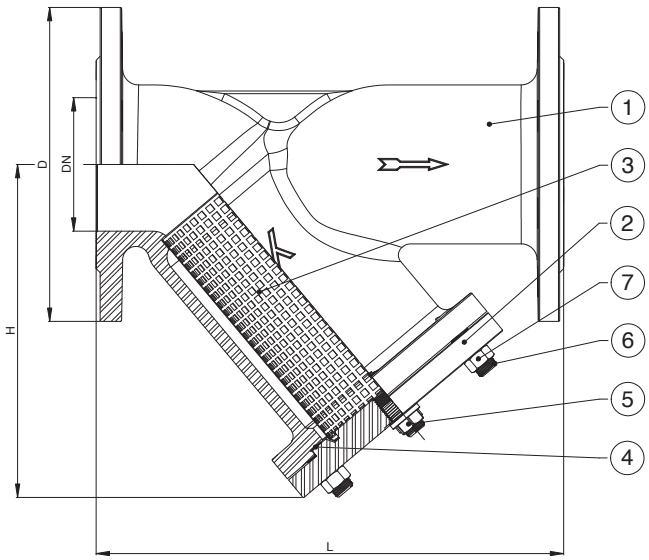

266/25

PN **25**
RAL 7016

Dimensioni
Sizes

DN	D	L	H	Kg
	mm	mm	mm	
15	95	130	75	2,5
20	105	150	75	2,7
25	115	160	90	3,8
32	140	180	90	4,9
40	150	200	110	6,9
50	165	230	140	9,2
65	185	290	160	11
80	200	310	190	15
100	235	350	240	25
125	270	400	275	32
150	300	480	310	44
200	360	600	440	111,5
250	425	730	470	163
300	485	850	560	216,5

KV per differenti filtrazioni
Kv for different filtration

DN	15	20	25	32	40	50	65	80	100	125	150	200	250	300
normal screen	5.3	9.5	16.5	20	33	54	95	140	201	340	526	870	1260	1735
fine screen	5	9	14.8	18	30	48	85	131	189	320	494	818	1184	1631

NOTA: I valori di Kv sono stati determinati con cestelli standard perfettamente puliti ed efficienti
NOTE: Kv values have been calculated with standard screen perfectly efficient and clean.

Condizioni di esercizio/ *Working conditions*

Temperatura - *Temperature* [°C]	-10/120	150	200	250	300	350
Pressione - *Pressure* [bar]	25	24,3	23	21,8	20	17,5

Dimensioni cestello e guarnizioni standard
Dimensions screen and gaskets standard

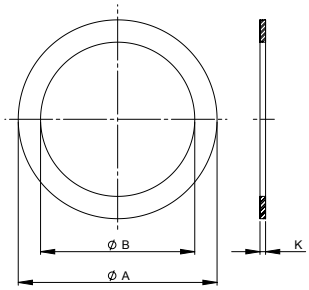

Guarnizione
Gasket

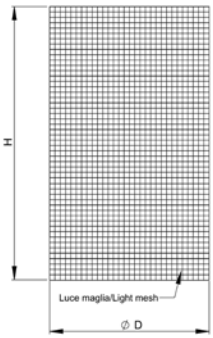

Cestello
Screen

DN	Ø D	H	LIGHT MESH (STD)	LIGHT MESH (FINE)	Ø A	Ø B	K
	[mm]	[mm]	[mm]	[mm]	[mm]	[mm]	[mm]
15	25	53	0,54	0,25	50	37	1,5
20	25	53	0,54	0,25	50	37	1,5
25	31	66	0,87	0,25	56	42	1,5
32	38	71	0,87	0,25	56	42	1,5
40	47	91	0,87	0,25	68	51	1,5
50	57	105	0,87	0,25	75	62	1,5
65	73	124	0,87	0,25	95	79	1,5
80	88	144	1,18	0,25	110	95	1,5
100	108	184	1,18	0,25	135	114	1,5
125	135	219	1,18	0,25	158	138	1,5
150	160	259	1,18	0,25	181	162	1,5
200	208	359	1,18	0,25	240	209	1,5
250	231	336	1,18	0,25	319	275	1,5
300	281	386	1,18	0,25	379	320	1,5

NOTA: Eventuali altre filtrazioni a richiesta
NOTE: Other filtration on request

NOTA: Dal DN 150 i cestelli sono rinforzati con una tela romboidale
NOTE: From DN 150 the screens is reinforced with a screen carrier

Funzionamento
Functioning

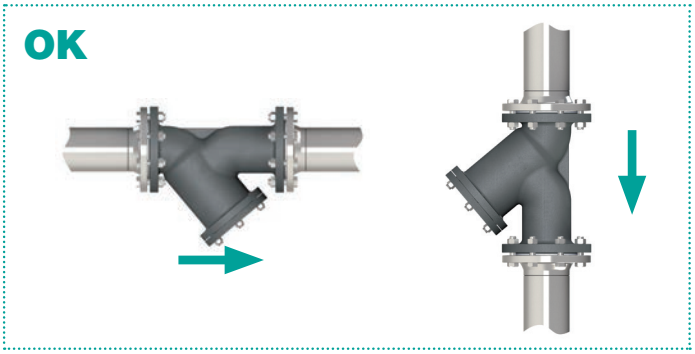

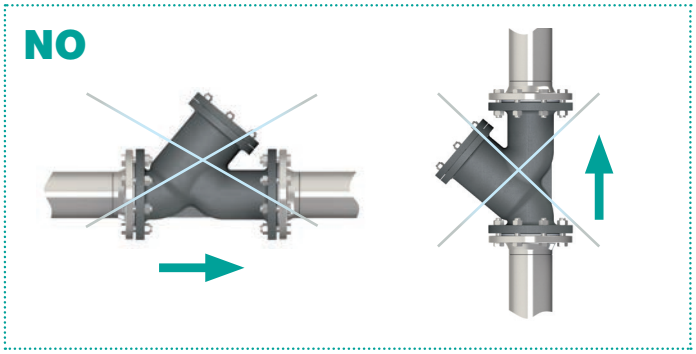

267 Filtro raccoglitore ricavato da corpo valvola a flusso avviato

Streamlined flow sediment collecting ***strainer***

Caratteristiche principali di serie
Main standard features

- Cestello in lamiera forata
  Drilled plate screen
- A richiesta tappo di spurgo (Fig. 267/TA)
  On request drain plug (Item 267/TA)
- A richiesta rubinetto di scarico
  On request drain cock

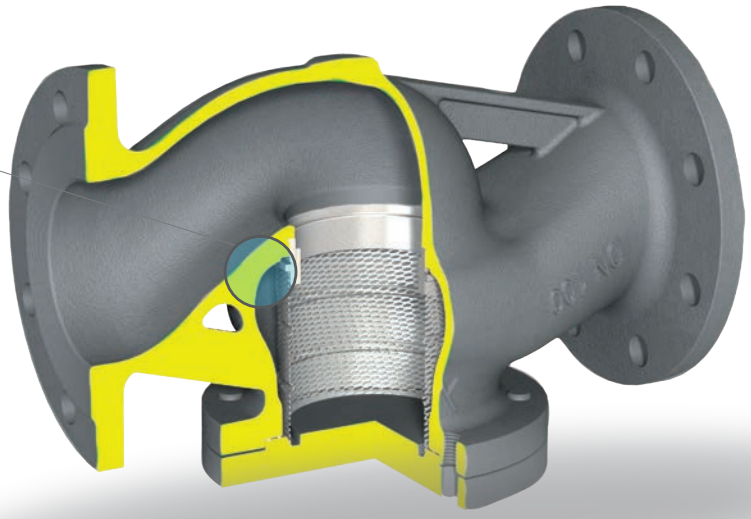

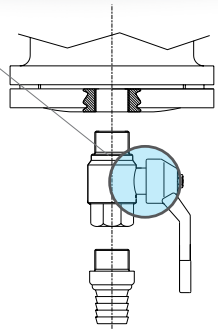

Varianti
versione **PN 25** figura 268
versione **PN 40** in acciaio al carbonio figura 501
versione **PN 40** in acciaio inox figura 502

Variations
*version **PN 25** item 268*
*version **PN 40** carbon steel item 501*
*version **PN 40** stainless steel item 502*

NOTA: Il rubinetto dovrà essere di materiale idoneo al fluido, alla temperatura e alla pressione di esercizio
NOTE: This cock will be made of a material suitable to the fluid, working pressure and temeprature

Possibili campi di impiego
Application

Impianti di trasmissione calore, centrali termiche, caldaie e serbatoi, impianti di teleriscaldamento, applicazioni con olio diatermico, ecc.

Heat transfer systems, thermal power stations, industrial boilers and tanks, district heating plants, diathermic oil installations, etc.

Adatte per
Suitable for

Acqua calda e/o surriscaldata, vapore, aria, fluidi diatermici, ecc.

Hot water and/or overheated water, steam, air, diathermic fluids, etc.

Materiali
Materials

POS.	Componente	Components	Material
1	Corpo	*Body*	EN-GJS-400-18-LT
2	Coperchio	*Cover*	EN-GJS-400-18-LT
3	Anello filtro	*Ring*	St. Steel 1.4021
4	Anello sede	*Seat ring*	St. Steel 1.4021
5	Cestello	*Screen*	St. Steel 1.4301
6	Guarnizione	*Gasket*	Graphite + St. Steel
7	Bulloni	*Bolts*	Carbon steel

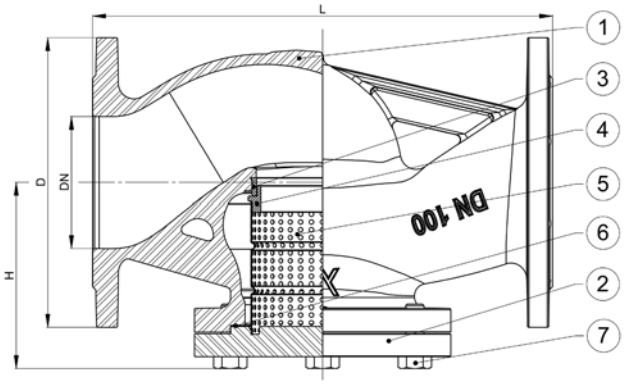

Dimensioni
Sizes

DN	D	L	H	Kg
	mm	mm	mm	
15	95	130	75	2,3
20	105	150	75	3,1
25	115	160	85	4,2
32	140	180	85	5,5
40	150	200	105	8,2
50	165	230	115	9,7
65	185	290	145	17
80	200	310	150	19,5
100	220	350	165	25
125	250	400	185	38
150	285	480	205	50
200	340	600	245	94,5
250	405	730	315	148,5
300	460	850	355	208

KV per differenti filtrazioni
Kv for different filtration

DN	15	20	25	32	40	50	65	80	100	125	150	200	250	300
normal screen	4,9	7,8	10,1	14,4	22,5	30,7	58,7	78,5	117	195	249	320	785	1059

NOTA: I valori di Kv sono stati determinati con cestelli standard perfettamente puliti ed efficienti
NOTE: Kv values have been calculated with standard screen perfectly efficient and clean.

Condizioni di esercizio/ *Working conditions*

Temperatura - *Temperature* [°C]	-10/120	150	200	250	300	350
Pressione - *Pressure* [bar]	16	15,5	14,7	13,9	12,8	11,2

Dimensioni cestello e guarnizioni standard
Dimensions screen and gaskets standard

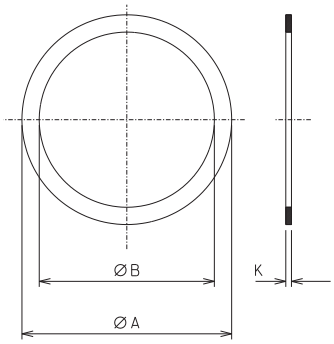

Guarnizione
Gasket

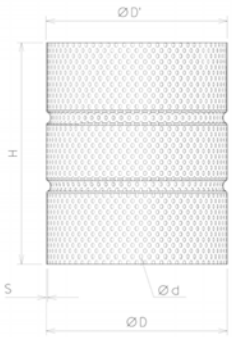

Cestello
Screen

DN	Ø D	H	Ø d	Ø A	Ø B	K
	[mm]	[mm]	[mm]	[mm]	[mm]	[mm]
15	22	41	1	49	38	2
20	22	41	1	49	38	2
25	29	43	1	55	46	2
32	36,5	47	1,5	55	46	2
40	44	55	1,5	80	66	2
50	56	61	1,5	80	66	2
65	71	86	1,5	115	100	2
80	85	90	1,5	115	100	2
100	109	101	2	140	120	2
125	133	113	2	175	155	2
150	161	125	2	200	180	2
200	211	151	2	255	230	2
250	264	246	2	330	295	2
300	314	277	2	380	340	2

NOTA: Eventuali altre filtrazioni a richiesta
NOTE: Other filtration on request

Funzionamento
Functioning

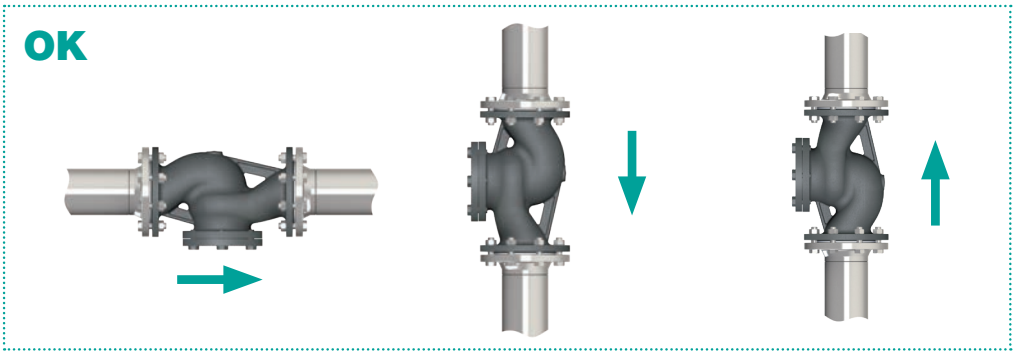

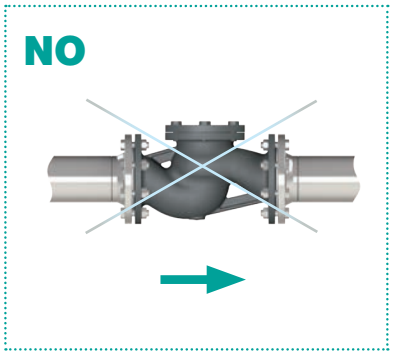

500 Filtro raccoglitore di impurità a "Y" in acciao al carbonio

*Carbon steel sediment collecting **strainer "Y" type***

Caratteristiche principali di serie
Main standard features

- **Cestello in lamiera forata**
  Drilled plate screen
- **Tappo di spurgo di serie a partire dal DN 65**
  Plug standard from DN 65
- **A richiesta rubinetto di scarico**
  On request drain cock

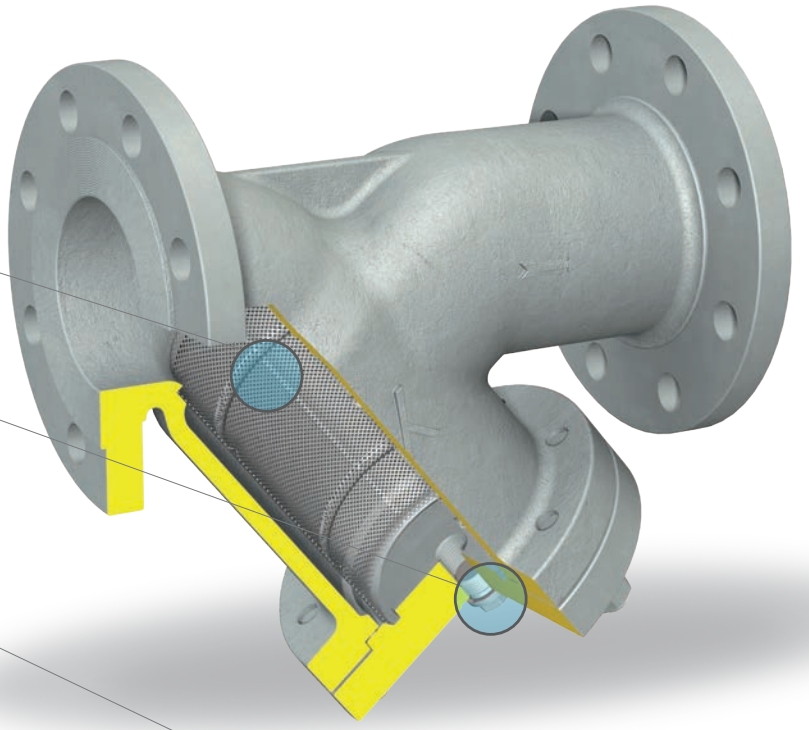

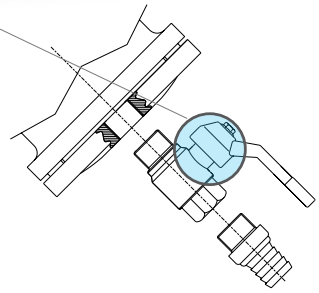

NOTA: Il rubinetto dovrà essere di materiale idoneo al fluido, alla temperatura e alla pressione di esercizio
NOTE: This cock will be made of a material suitable to the fluid, working pressure and temeprature

Possibili campi di impiego
Application

Impianti di trasmissione calore, centrali termiche, caldaie e serbatoi, impianti di teleriscaldamento, applicazioni con olio diatermico, ecc.

Heat transfer systems, thermal power stations, industrial boilers and tanks, district heating plants, diathermic oil installations, etc.

Adatte per
Suitable for

Acqua calda e/o surriscaldata, vapore, aria, fluidi diatermici, ecc.

Hot water and/or overheated water, steam, air, diathermic fluids, etc.

Materiali
Materials

POS.	Componente	Components	Material
1	Corpo	*Body*	GP 240 GH+N
2	Coperchio	*Cover*	Carbon Steel
3	Cestello	*Screen*	St. Steel 1.4301
4	Guarnizione	*Gasket*	Graphite + St. Steel
5	Tappo di spurgo >DN65	*Plug >DN65*	Carbon steel
6	Prigionieri	*Studs*	Carbon steel
7	Dadi	*Nuts*	Carbon steel

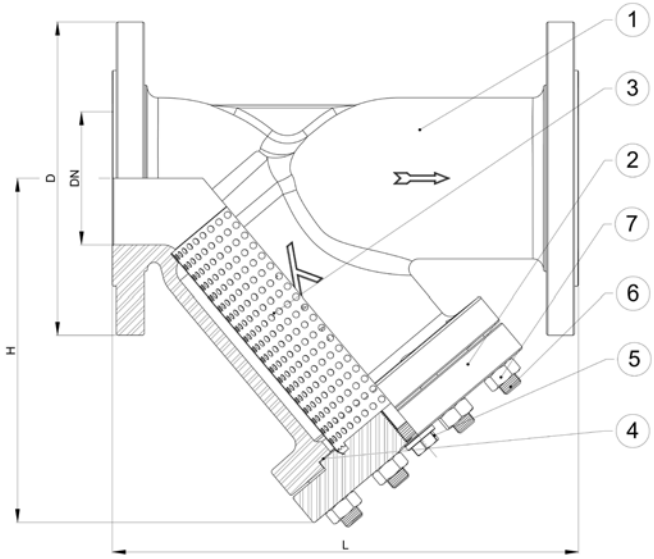

500

PN **40**

RAL 7001

Dimensioni
Sizes

DN	D	L	H	Kg
	mm	mm	mm	
15	95	130	70	2,5
20	105	150	90	4
25	115	160	105	5,5
32	140	180	120	7
40	150	200	135	9
50	165	230	140	11,5
65	185	290	160	16
80	200	310	190	21
100	235	350	230	30,5
125	270	400	260	44
150	300	480	305	63
200	375	600	385	117
250	450	730	540	234
300	515	850	615	332

Valori di KV disponibili a richiesta
KV value available on request

Condizioni di esercizio/ *Working conditions*

Temperatura - *Temperature* [°C]	-10/50	150	200	250	300	350	400
Pressione - *Pressure* [bar]	40	35,2	33,3	30,5	27,6	25,7	23,8

Dimensioni cestello e guarnizioni standard
Dimensions screen and gaskets standard

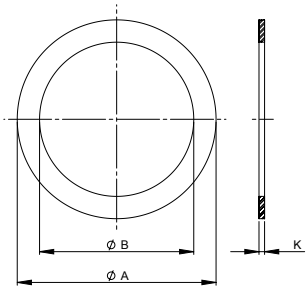

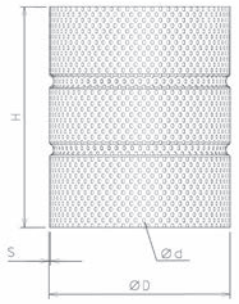

DN	H	Ø D	Ø d	S	Ø A	Ø B	K
15	52	23,5	1	0,5	45	35	1,5
20	66	28,5	1	0,5	50	40	1,5
25	77	29,5	1	0,5	62	50	1,5
32	90	36	1,5	0,5	70	55	1,5
40	107	44	1,5	0,5	80	65	1,5
50	108	54	1,5	0,5	90	75	1,5
65	125	72	1,5	0,5	105	90	1,5
80	133	88	1,5	0,5	125	105	1,5
100	156	108	2	0,5	148	125	1,5
125	183	135	2	0,5	175	155	1,5
150	203	159	2	0,5	200	180	1,5
200	264	209	2	0,5	260	240	1,5
250	412	251	2	0,5	310	280	1,5
300	468	299	2	0,5	370	340	1,5

Guarnizione
Gasket

Cestello
Screen

NOTA: Eventuali altre filtrazioni a richiesta
NOTE: Other filtration on request

NOTA: Tutti i cestelli sono rinforzati con una tela romboidale
NOTE: All the screens is reinforced with a screen carrier

Funzionamento
Functioning

OK

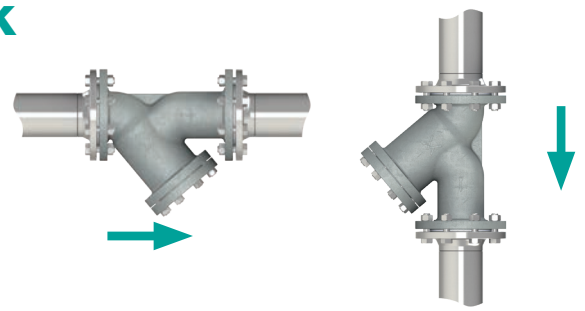

NO

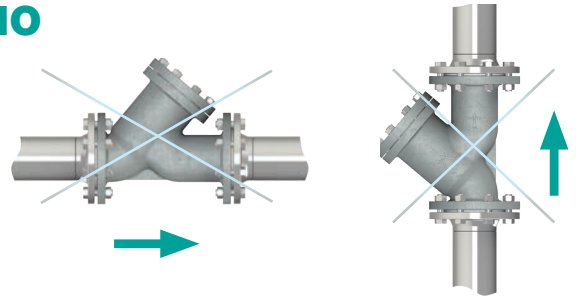

500/INOX **Filtro raccoglitore** di impurità a **"Y"** in acciao inox

Stainless steel sediment collecting ***strainer "Y" type***

Caratteristiche principali di serie
Main standard features

- Cestello in tela metallica
  Screen on wire cloths
- Tappo di spurgo di serie
  Plug standard
- A richiesta rubinetto di scarico
  On request drain cock

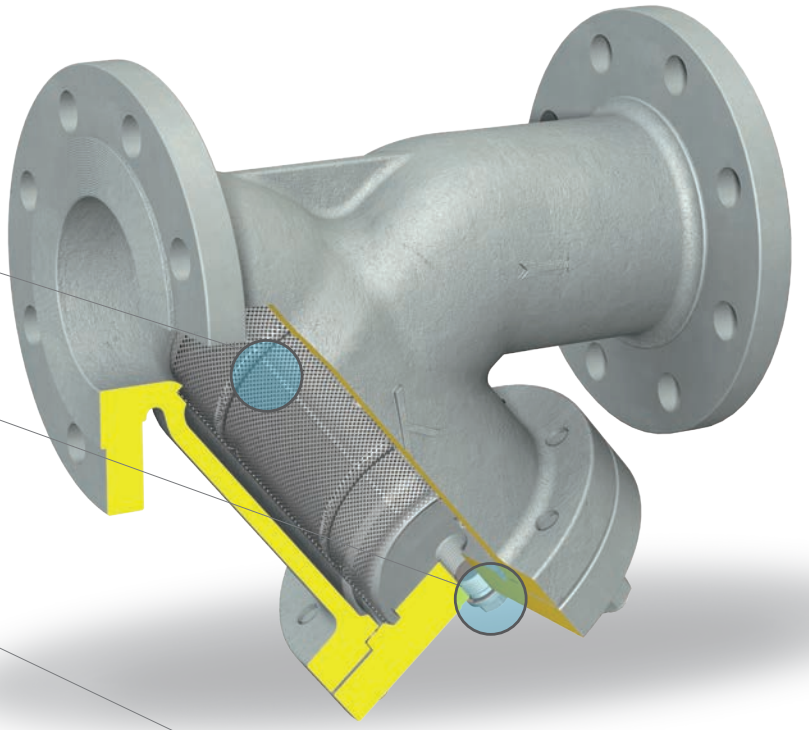

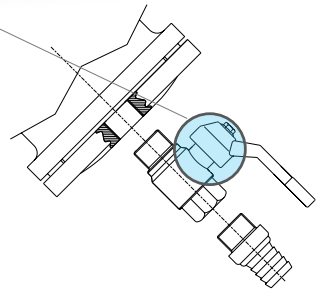

NOTA: Il rubinetto dovrà essere di materiale idoneo al fluido, alla temperatura e alla pressione di esercizio
NOTE: This cock will be made of a material suitable to the fluid, working pressure and temeprature

Possibili campi di impiego
Application

Impianti di trasmissione calore, centrali termiche, caldaie e serbatoi, impianti di teleriscaldamento, applicazioni con olio diatermico, industria chimica, industria ospedaliera, ecc.

Heat transfer systems, thermal power stations, industrial boilers and tanks, district heating plants, diathermic oil installations, chemical industry, hospitals, etc..

Adatte per
Suitable for

Acqua calda e/o surriscaldata, vapore, aria, fluidi diatermici, fluidi corrosivi in genere, ecc.

Hot water and/or overheated water, steam, air, diathermic fluids, corrosive fluids, etc.

Materiali
Materials

POS.	Componente	Components	Material
1	Corpo	*Body*	Acciaio inox CF8M
2	Coperchio	*Cover*	Acciaio inox CF8M
3	Cestello	*Screen*	Acciaio Inox 1.4401
4	Guarnizione	*Gasket*	Grafi te + Acciaio Inox 1.4401
5	Tappo di spurgo	*Plug*	Acciaio inox 1.4401
6	Prigionieri	*Studs*	Acciaio inox B8
7	Dadi	*Nuts*	Acciaio inox B8

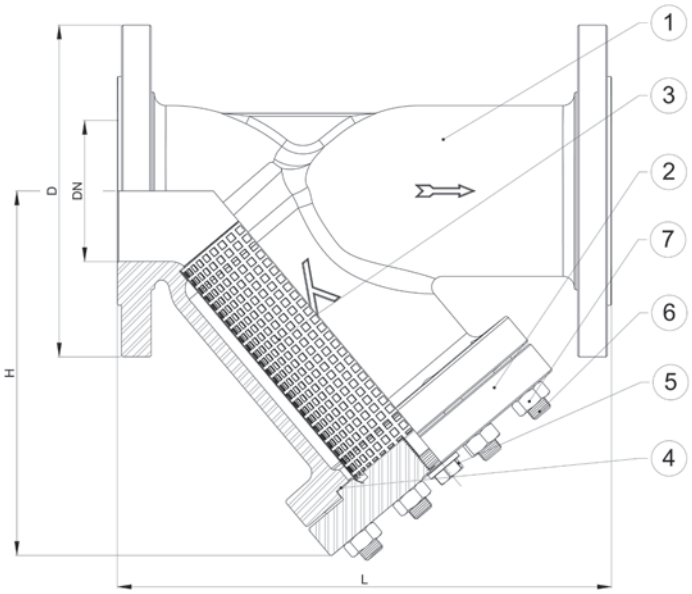

500/INOX

PN **40**

Dimensioni
Sizes

DN	D	L	H	Kg
	mm	mm	mm	
15	95	130	70	2,3
20	105	150	70	2,8
25	115	160	80	3,5
32	140	180	85	5,1
40	150	200	100	6
50	165	230	110	8,3
65	185	290	130	11,8
80	200	310	170	13,7
100	235	350	210	19,7
125	270	400	230	29,4
150	300	480	260	40,1
200	375	600	350	74,5

Valori di KV disponibili a richiesta
KV value available on request

Condizioni di esercizio/ *Working conditions*

Temperatura - *Temperature* [°C]	-10/50	150	200	250	300	350	400
Pressione - *Pressure* [bar]	40	36,3	33,7	31,7	29,7	28,5	27,4

Dimensioni cestello e guarnizioni standard
Dimensions screen and gaskets standard

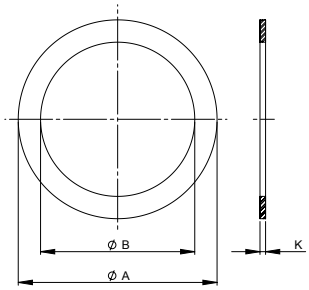

Guarnizione
Gasket

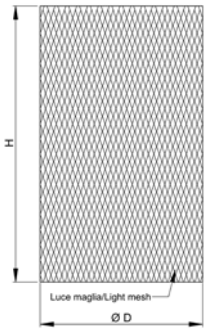

Cestello
Screen

DN	Ø	L	MESH
15	18	67	40
20	23	73	40
25	28	82	40
32	35	87	40
40	43	94	40
50	52	108	40
65	64	120	40
80	78	147	40
100	99	160	40
125	127	195	40
150	156	222	40
200	207	278	40

NOTA: Eventuali altre filtrazioni a richiesta
NOTE: Other filtration on request

NOTA: Tutti i cestelli sono rinforzati con una tela romboidale
NOTE: All the screens is reinforced with a screen carrier

Funzionamento
Functioning

OK

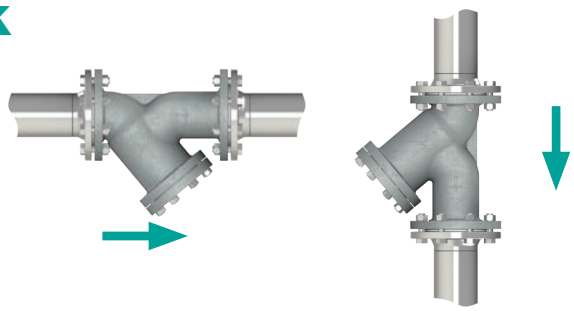

NO

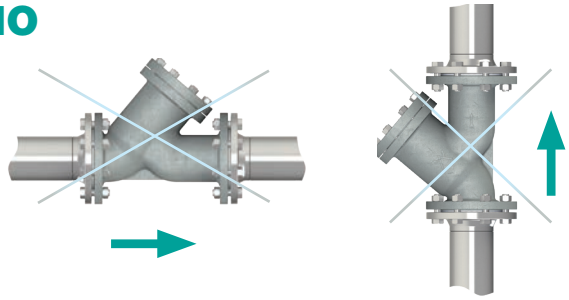

503 Filtro raccoglitore di impurità a "Y" in acciao inox

Stainless steel sediment collecting ***strainer "Y" type***

Caratteristiche principali di serie
Main standard features

- **Cestello in tela metallica**
  Screen on wire cloths

- **Flange elettrosaldate**
  Electro-welded flanges

  NOTA: A richiesta flange in 1.4301
  NOTE: On request flanges on 1.4301

- **A richiesta tappo o rubinetto di scarico**
  On request plug or drain cock

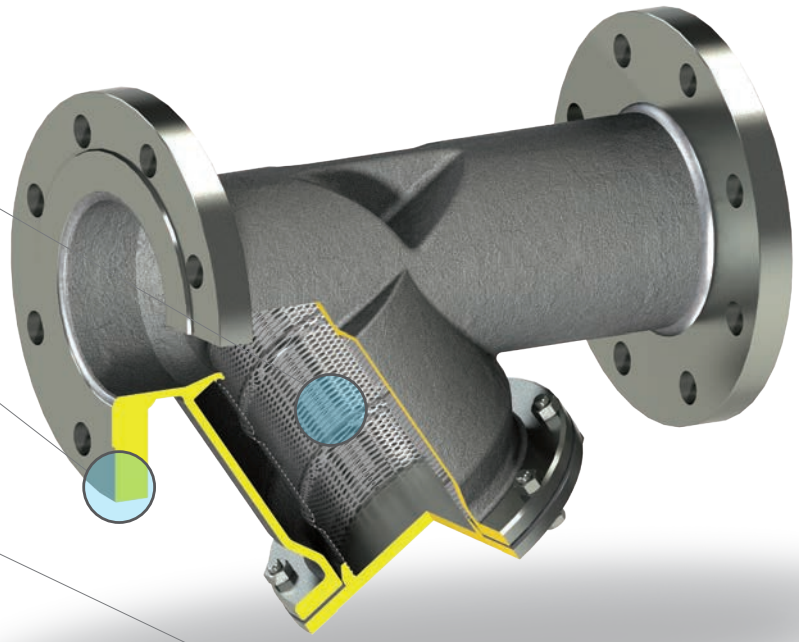

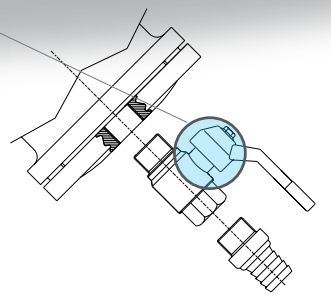

NOTA: Il rubinetto dovrà essere di materiale idoneo al fluido, alla temperatura e alla pressione di esercizio
NOTE: This cock will be made of a material suitable to the fluid, working pressure and temeprature

Possibili campi di impiego
Application

Impianti di trasmissione calore, centrali termiche, caldaie e serbatoi, impianti di teleriscaldamento, applicazioni con olio diatermico, industria chimica, industria ospedaliera, ecc.

Heat transfer systems, thermal power stations, industrial boilers and tanks, district heating plants, diathermic oil installations, chemical industry, hospitals, etc..

Adatte per
Suitable for

Acqua calda e/o surriscaldata, vapore, aria, fluidi diatermici, fluidi corrosivi in genere, ecc.

Hot water and/or overheated water, steam, air, diathermic fluids, corrosive fluids, etc...

Materiali
Materials

POS.	Componente	Components	Material
1	Corpo	*Body*	St. Steel 1.4401
2	Coperchio	*Cover*	St. Steel 1.4401
3	Cestello	*Screen*	St. Steel 1.4401
4	Guarnizione	*Gasket*	Graphite + St. Steel
5	Bulloni	*Bolts*	Stainlees steel
6	Dadi	*Nuts*	Stainlees steel

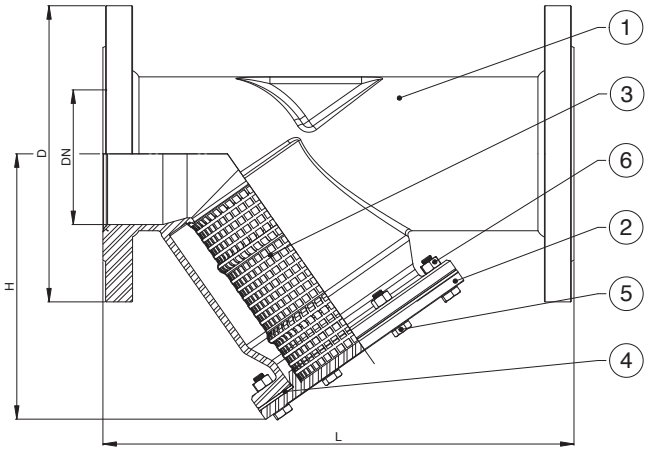

NOTA: DN 15/125 esecuzione microfusa – DN 150/200 esecuzione da lamiera elettrosaldata
NOTE: DN 15/1125 micorcasting execution – DN 150/200 electrojoined plate execution

Dimensioni
Sizes

DN	D	L	H	Kg	Kv
	mm	mm	mm		m³/h
15	95	130	70	2	4,3
20	105	150	70	2,6	7,7
25	115	160	85	3	12
32	140	180	85	4,5	18,8
40	150	200	110	5,5	29
50	165	230	125	7,5	45,3
65	185	290	145	10	77,8
80	200	310	180	14	118
100	220	350	205	19,5	185,5
125	250	400	245	23	290
150	285	480	280	29	419
200	340	600	365	46	739

Condizioni di esercizio/ *Working conditions*
PN 16 dal DN 15 al DN 125/ *PN16 from DN 15 up to DN 125*

Temperatura - *Temperature* [°C]	-10/50	150	200	250	300	350	400
Pressione - *Pressure* [bar]	16	14,5	13,4	12,7	11,8	11,4	10,9

Condizioni di esercizio/ *Working conditions*
PN 10 dal DN 150 al DN 200/ *PN10 from DN 150 up to DN 200*

Temperatura - *Temperature* [°C]	-10/50	150	200	250	300	350	400
Pressione - *Pressure* [bar]	10	9	8,4	7,9	7,4	7,1	6,8

NOTA: I valori di Kv sono stati determinati con cestelli standard perfettamente puliti ed efficienti
NOTE: Kv values have been calculated with standard screen perfectly efficient and clean.

Dimensioni cestello e guarnizioni standard
Dimensions screen and gaskets standard

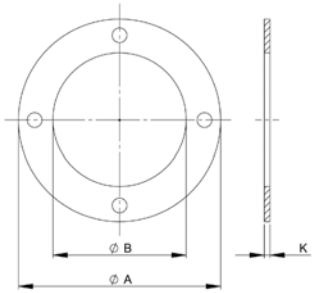

Guarnizione
Gasket

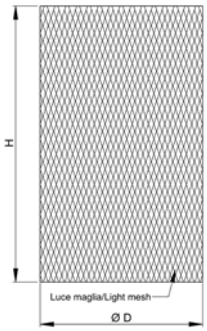

Cestello
Screen

DN	Ø D	H	LIGHT MESH (STD)	Ø A	Ø B	K
	[mm]	[mm]	[mm]	[mm]	[mm]	[mm]
15	20	61,5	2x1	75	41	1,5
20	25	62	2x1	75	41	1,5
25	30	62	2x1	75	41	1,5
32	35	62	2x1	75	41	1,5
40	45	76,5	2x1	100	58	2
50	56	89,5	2x1	110	68,5	2
65	70	100	3x1	130	83	1,5
80	85	129	3x1	180	120	1
100	105	146	3x1	180	120	1
125	130	225	4x2	210	150	1,5
150	153	264	4x2	210	150	1,5
200	204	333	4x2	300	220	1,5

NOTA: Eventuali altre filtrazioni a richiesta
NOTE: Other filtration on request

Funzionamento
Functioning

OK

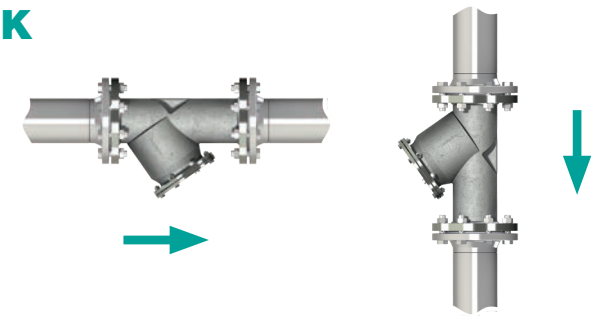

NO

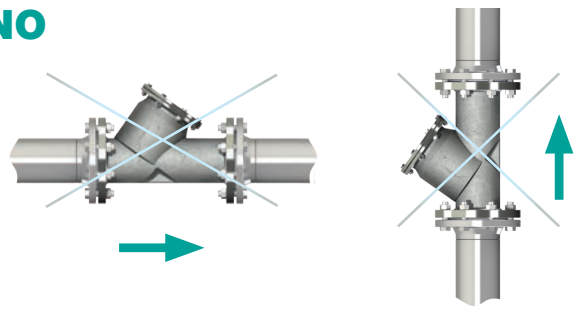

Otturatore equilibrato
Balanced disc

L'impiego dell'otturatore equilibrato si rende indispensabile in presenza di pressioni elevate per alleggerire lo sforzo di manovra della valvola. Ricordiamo che, ad esempio, un otturatore di una valvola DN 200 con una pressione di 20 [bar] deve contrastare una spinta di 6280 [kg].
Ed è a questo proposito che, oltre i limiti indicati nel diagramma, è necessaria l'installazione della valvola in senso contrario, cioè con la pressione sopra l'otturatore che, ovviamente dovrà essere del tipo equilibrato.
Nella fase 1 la valvola è completamente chiusa, nella fase 2 avviene l'apertura del primo otturatore (quello più piccolo) e la pressione interna alla valvola si equilibra, infine nella fase 3 la valvola è completamente aperta.

The use of balance disc is essential in presence of high pressure to lighten the effort of valve manoeuvre. For instance, the disc of a DN 200 valve working at 20 [bar] pressure have to counter a thrust of 6280 [kg].
At this regard, over the limits shown in the table it is recommended to fit the valve in the opposite direction, i.e. With the pressure on the disc, obviously the balanced type.
At phase 1 the valve is completely closed, at the phase 2 the little/first disc opens and the pressure in the valve is balanced, at the final phase 3 the valve is completely open.

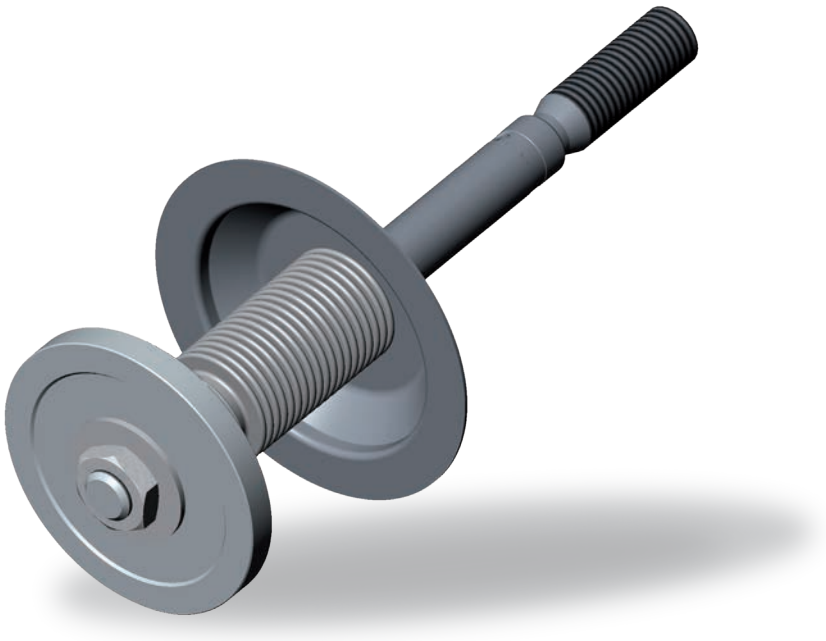

Funzionamento
Functioning

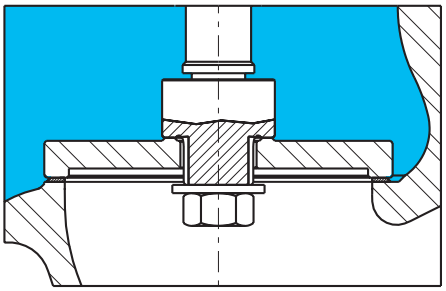

Fase 1 - *Phase 1*

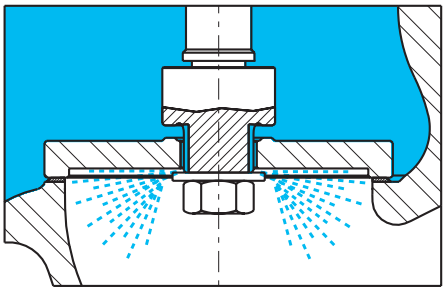

Fase 2 - *Phase 2*

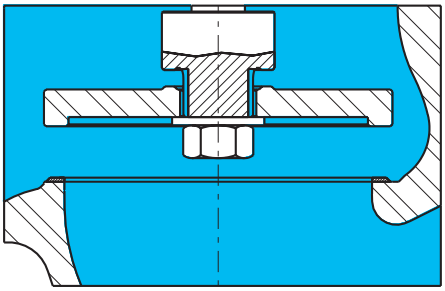

Fase 3 - *Phase 3*

Installazione
Installation

Utilizzando una valvola con otturatore equilibrato è indispensabile. installarla al contrario, cioè con la pressione sopra l'otturatore.

Using a valve with balanced disc it is essential to install it in reverse way, that is with the pressure on the disc.

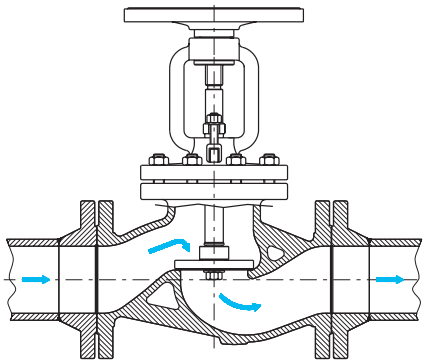

Utilizzo
Use

E' necessario l'uso dell'otturatore equilibrato quando la pressione di esercizio supera i seguenti valori:

It is necassary to use the balanced disc when the working pressure is over the following values:

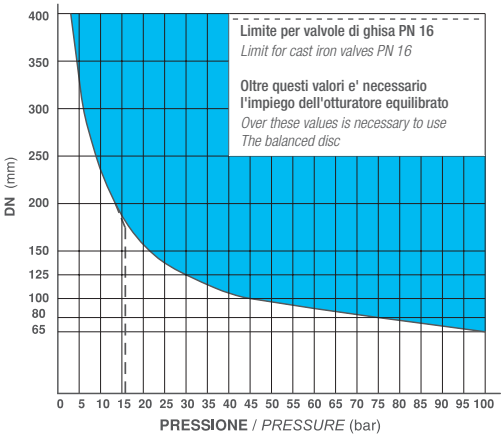

Condizioni di esercizio/ *Working conditions*

DN [mm]	65	80	100	125	150	200	250	300	350	400
Pressione - *Pressure* [bar]	100	73	45	30	21	14	9	6	4	3

NOTA: La funzione dell'otturatore equilibrato è pienamente efficace solo in sistemi chiusi, nel caso in cui la valvola sia installata su tubazioni a scarico libero, l'equilibratura non può avere luogo. In tubazioni con elevate portate e tempi di compensazione della pressione molto lunghi bisogna adottare altre esecuzione costruttive adeguate (By-pass o riduttore di manovra).
NOTE: Balancing disc is fully effective only in closed systems. If the valve is installed on a pipe-line with free discharge, valve-balancing is not possible. In piping with high flow and very long pressure-compensation times, it is necessary to use different solutions (By-pass or gear-box).

Otturatore di regolazione
Regulating disc

Esempio DN 100
DN 100 example

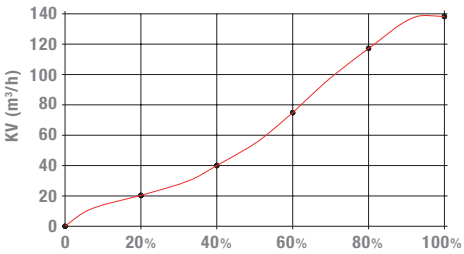

Curve di regolazione portata disponibili a richiesta
Flow rate diagrams available upon request

KV alla percentuale di alzata per valvole in ghisa
Kv at stroke rate for cast iron valve

DN	15	20	25	32	40	50	65	80	100	125	150	200	250	300
20%	0.33	0.84	1.3	2.2	3.72	8.26	8.91	16.1	21.1	35.9	51.1	72	316	435
40%	0.99	1.77	2.81	4.53	7.24	14.2	18	30.9	40.4	60.9	109	143	554	762
60%	2.17	3.52	4.91	8.3	13.5	22.2	34.2	55.2	74.6	103	190	258	695	956
80%	3.27	5.47	7.64	12.5	19.8	30.8	53.8	80.4	117	154	252	377	776	1067
100%	4.19	6.77	9.22	15.4	24.5	36.5	64.1	91.7	138	182	286	446	890	1224

KV alla percentuale di alzata per valvole in acciaio
Kv at stroke rate for carbon steel valve

DN	15	20	25	32	40	50	65	80	100	125	150	200	250
20%	0,34	0,87	1,35	2,29	3,87	8,57	9,27	16,7	21,9	37,3	53,1	74,9	328,6
40%	1,03	1,84	2,92	4,71	7,53	14,8	18,7	32,1	42	63,3	113,4	148,7	576,2
60%	2,26	3,66	5,17	8,63	14	23,1	35,6	57,4	77,6	107,1	197,6	268,3	722,8
80%	3,4	5,69	7,95	13	20,6	32	56	83,6	121,7	160,2	262,1	392,1	807
100%	4,36	7,04	9,59	16	25,5	38	66,7	95,4	143,5	189,3	297,4	463,8	925,6

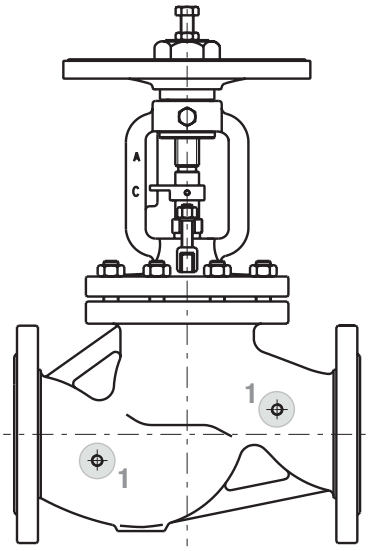

ESECUZIONE DN 15 ÷ 100
DN 15 ÷ 100 EXECUTION

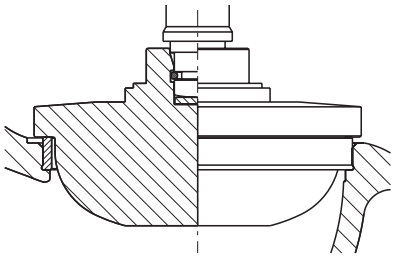

ESECUZIONE DN 125 ÷ 300
DN 125 ÷ 300 EXECUTION

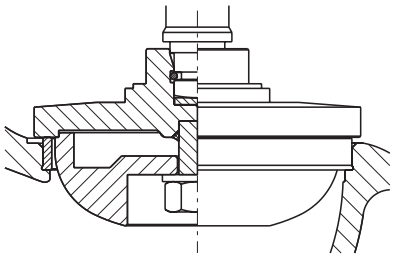

A richiesta
On request

Le valvole di regolazione possono essere munite di attacchi piezometrici filettati gas, corredate da coppie di prese di pressione ad innesto rapido.

The regulating valves can be provided by gas threaded piezometric connections, complete with couple of quick coupling pressure inlets.

Otturatore a tenuta morbida
Soft sealing disc

Otturatore piano o di regolazione a tenuta morbida intercambiabile (PTFE - EPDM - VITON - etc.)

Flat or regulating disc with soft sealing intercangeable ring (PTFE - EPDM - VITON - etc.)

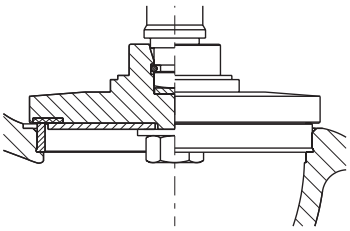

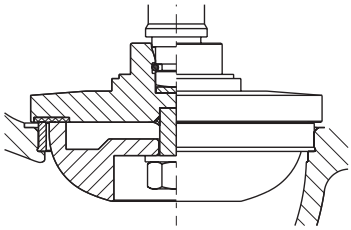

NOTA: Temperatura massima ridutta in funzione della tenuta scelta
NOTE: Max temperature defined according to the type of seats selected

Otturatore semiautomatico specifico per impieghi navali
Screw down non return disc for marine installations S.D.N.R. disc

Otturatore semiautomatico con funzione di valvola di ritegno e chiusura (L'otturatore può essere fornito con guarnizioni intercambiabili di PTFE)

SDNR disc with function of check and on/ off valve (available also with interchangeable PTFE gasket)

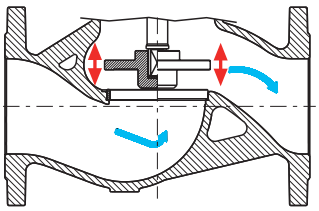

Valvola aperta
Open valve

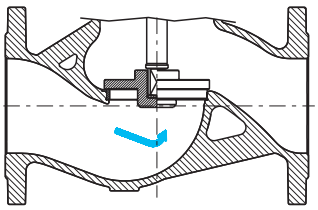

Valvola chiusa
Closed valve

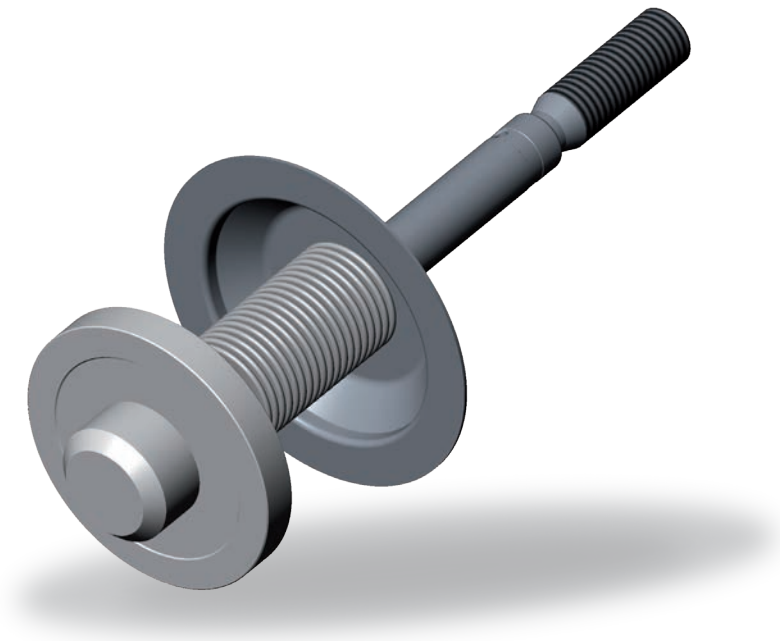

Attacchi a saldare
Welding connections

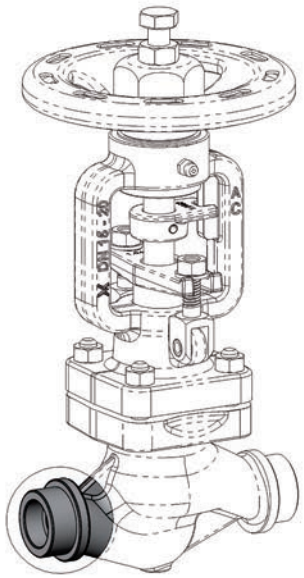

A richiesta le valvole e i filtri di acciaio al carbonio e di acciaio inox possono essere costruiti con attacchi a saldare di testa (BW) o a tasca (SW).

On request carbon steel and stainless steel valves and strainers can be manufactured with butt welding (BW) or socket welding (SW) connections.

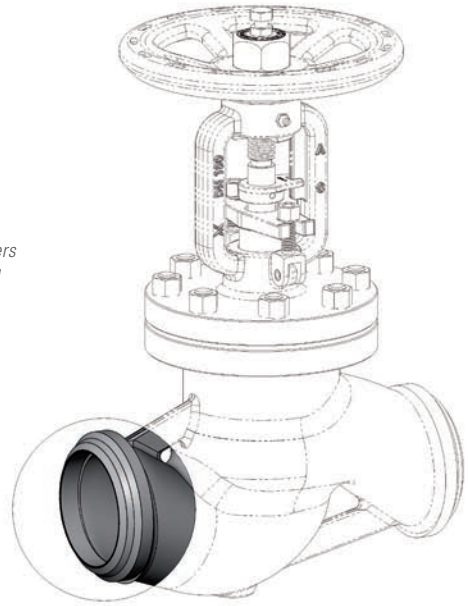

Attacchi SW - Esempio DN 15
SW Connections - Example DN 15

Attacchi BW - Esempio DN 100
BW Connections - Example DN 100

Sedi stellitate
Stellited seats

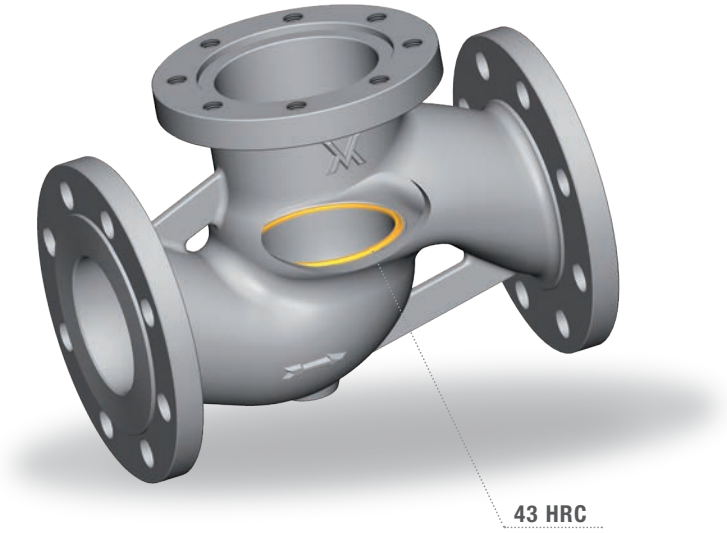

A richiesta le valvole di acciaio e di acciaio inox possono avere le sedi stellitate.

Disponibili anche su valvole in ghisa grigia e sferoidale dal DN15 al DN50.

On request carbon steel and stainless steel valves can be provided by stellite overlay on the seats.

Available also for cast iron and nodular cast iron valves from DN15 up to DN50.

Note
Notes

MIVAL

Valvole industriali - Industrial valves

Sede legale / Registered office: via Melzi d'Eril, 26 - 20154 Milano
Sede amministrativa, domicilio fiscale, stabilimento, uffici / Company headquarter, fiscal domicile, factory and office:
via Montecastello, 53 - 13037 Serravalle Sesia (VC) - ITALY

Tel. +39 0163 45 26 00 - Fax +39 0163 45 26 50
info@mival.it - www.mival.it